Tappo scarico, Serie SI1

8994701200

Informazioni sul prodotto
Silenziatori serie SI1 AVENTICS

- I silenziatori serie SI1 AVENTICS offrono una vasta gamma di silenziatori anche in metallo o plastica, per ridurre il rumore quando i prodotti pneumatici effettuano lo scarico.



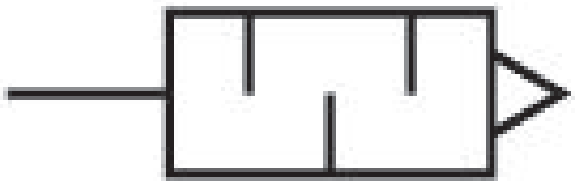

Dati tecnici

Settore	Industria
Fluido	Aria compressa
Pressione di esercizio min.	0 bar
Pressione di esercizio max	10 bar
Temperatura ambiente min.	-5 °C
Temperatura ambiente max.	50 °C
Raccordo aria compressa	R 3/8
Tipo di raccordo aria compressa	filettatura esterna
Unità di fornitura	5 Pezzo
Peso	0.067 kg

Materiale

Materiale filettatura	Acciaio, cromato
Codice	8994701200

Informazioni tecniche

È rappresentato un esempio di configurazione. Il prodotto consegnato può quindi deviare dalla figura.

Dimensioni

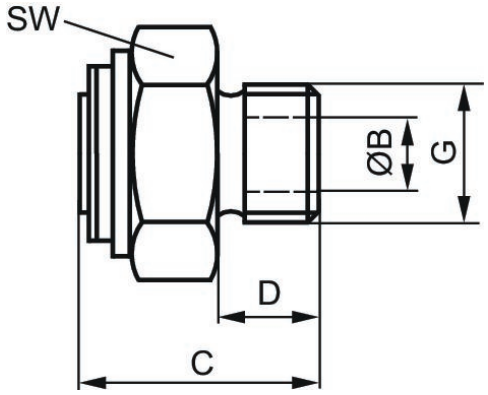

Codice	Raccordo G	B	C	D	E	SW	Fig.
8994701200	R 3/8	9	30	12	–	27	2