# Bouchon d'échappement, Série SI1

8994701200

Informations sur le produit
Silencieux AVENTICS série SI1

- La série SI1 AVENTICS comporte une large gamme de silencieux, en métal ou en plastique, afin de réduire le bruit quand les composants pneumatiques arrivent à l’échappement.



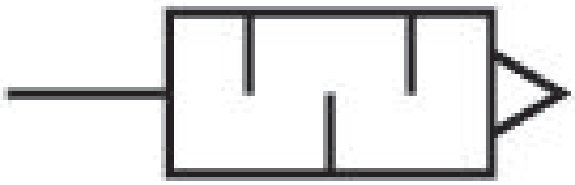

## Données techniques

| | |
|---|---|
| Secteur | Industrie |
| Fluide | Air comprimé |
| Pression de service min. | 0 bar |
| Pression de service maxi | 10 bar |
| Température ambiante min. | -5 °C |
| Température ambiante max. | 50 °C |
| Raccordement de l'air comprimé | R 3/8 |
| Type de raccordement d’air comprimé | Filetage |
| Unité de livraison | 5 Pcs. |
| Poids | 0.067 kg |

## Matériau

| | |
|---|---|
| Matériau fileté | Acier, chromé |
| Référence | 8994701200 |

## Informations techniques

Ci-contre la représentation d'un exemple de configuration. Par conséquent, le produit livré peut être différent.

## Dimensions

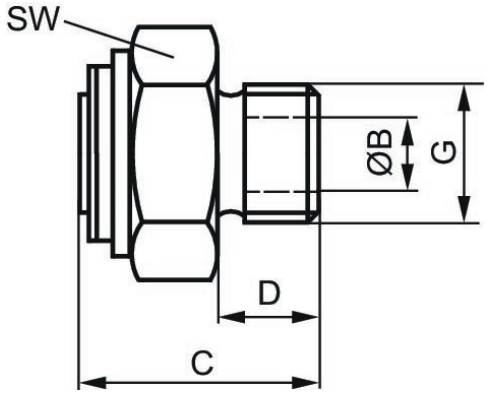


| Référence | Orifice G | B | C | D | E | SW | Fig. |
|---|---|---|---|---|---|---|---|
| 8994701200 | R 3/8 | 9 | 30 | 12 | – | 27 | 2 |