Raccordi a vite - Accessori, Serie 740

8993809904

Accessori meccanici



Dati tecnici

Settore	Industria
Tipo	Silenziatori

Materiale

Codice	8993809904

Raccordi a vite - Accessori, Serie 740

8993809904

8939008500,
8939008510,
8939008520

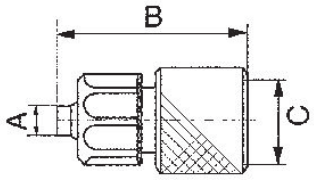

8938000910,
8938000920

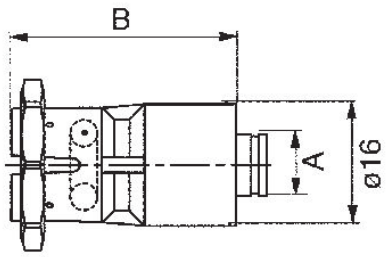

8931220200

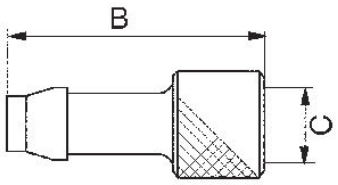

8938306520,
8938306530,
8938306540

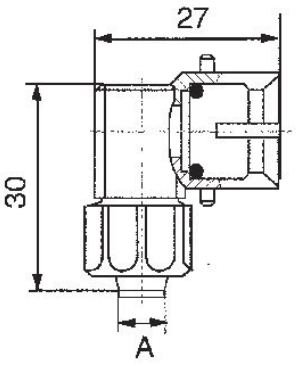

8938306550,
8938306560

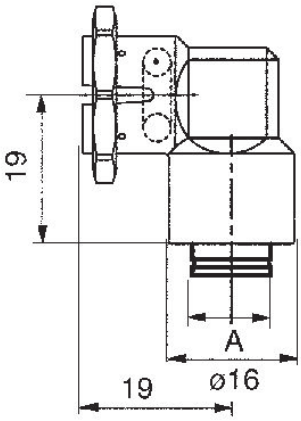

8938307900,
8938307800

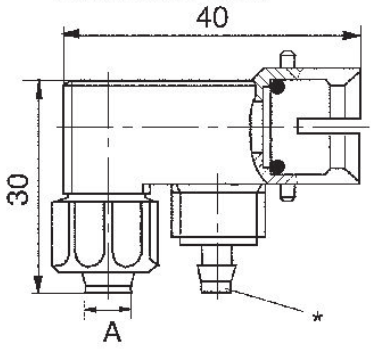

8919905414,
8919905404

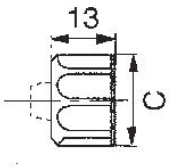

8993809904

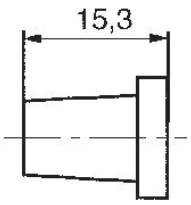

8919905502,
8919905512

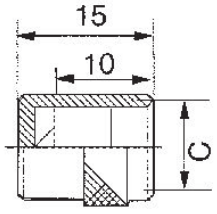

8932404100

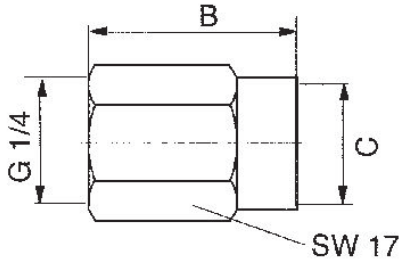

Dimensioni

Codice	Ø A	B	C
8939008500	4	25	M12x1
8939008510	4	26	M14x1
8939008520	6	27	M14x1
8938000910	6	29.5	–
8938000920	8	29.5	–
8939008800	6	24	M14x1

Raccordi a vite - Accessori, Serie 740

8993809904

Codice	Ø A	B	C
8931220200	8	33	M12x1
8938306520	4	–	–
8938306530	6	–	–
8938306540	8	–	–
8938306550	6	–	–
8938306560	8	–	–
8919905404	–	–	M12x1
8919905414	–	–	M14x1
8993809904	–	–	–
8919905502	–	–	M12x1
8919905512	–	–	M14x1
8932404100	–	27	M12x1
8938307900	4	–	–
8938307800	6	–	–