Testa snodata AP6, serie CM2

8958209002

Estremità stelo a occhiello sferico
AVENTICS



Dati tecnici

Settore	Industria
Per serie	con flangia per montaggio a cilindri CCL-IS/IC, SSI, CSL-RD, ICM, ICS-D2
Per serie	ICM
Grandezza filettatura	M4
Ø cuscinetto oscillante	5 mm
Peso	0.02 kg

Materiale

Materiale corpo	Acciaio inox
Codice	8958209002

Testa snodata AP6, serie CM2

8958209002

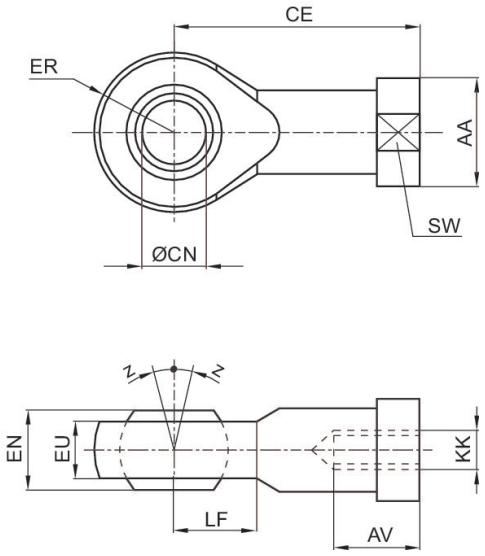

KK	Codice	AA	AV min.	CE	Ø CN H7	EN –0,1	ER	EU max.	LF
M4	8958209002	11	8	27	5	8	9	6	9
M6	8958209012	13	9	30	6	9	10	6,75	10
M8	8958209022	16	12	36	8	12	12	9	12
M10x1,25	8958209032	19	15	43	10	14	14	10.5	14
M12x1,25	8958209042	22	18	50	12	16	16	12	16
M16x1,5	8958209052	27	24	64	16	21	21	15	21
M20x1,5	8958209062	34	30	77	20	25	25	18	25
M27x2	8958209072	50	45	110	30	37	35	25	35

KK	SW	Z [°] max.
M4	9	6,5
M6	11	6,5
M8	14	6,5
M10x1,25	17	6,5
M12x1,25	19	6,5
M16x1,5	22	7,5
M20x1,5	30	7,5
M27x2	41	7,5