Conector por enchufe redondo, Serie CON-RD

8946203432

Conectores de enchufe redondo con cable AVENTICS serie CON-RD

Los AVENTICS serie CON-RD con cable son cables con conectores de enchufe redondo de distinto tipo como M8x1, M12x1 o 7/8-16UNC, y diferentes longitudes de cable, optimizados para nuestras válvulas focalizadas con conexión M8x1 o M12x1 y sistemas eléctricos como AES y G3.

- Conector por enchufe redondo con cable conectado
- M8x1, M12x1, M23, 7/8"
- Cable Y



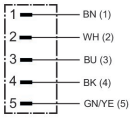

Datos técnicos

Sector	Industria
Tipo	Conector por enchufe redondo
Cable	con cable
Conexión eléctrica 1, tipo	Enchufe
Conexión eléctrica 1, tamaño de rosca	M12x1
Conexión eléctrica 1, número de polos	de 5 polos
Attacco elettrico 1, codificación	Codificado A
Salida de cable 1	recto
Salida de cable escuadra	180°
Conexión eléctrica 2, tipo	extremos de cables abiertos
Conexión eléctrica 2, número de polos	de 5 polos
Número de conductores	5
Blindaje	no blindado
Longitud del cable L	2 m
Tipo de protección	IP68
Peso	0.102 kg

Material

Material recubrimiento de cable	Polivinilcloruro

Conector por enchufe redondo, Serie CON-RD

8946203432

N° de material	8946203432

Información técnica

El tipo de protección indicado únicamente es aplicable en estado montado y comprobado.

Esquema de pines del conector

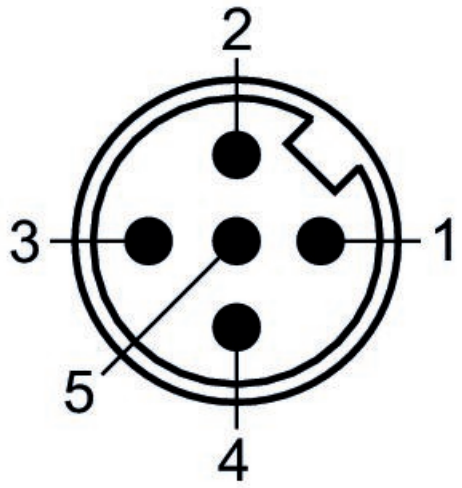

(1) BN=marrón (2) WH=blanco (3) BU=Azul (4) BK=negro (5) GY=verde-amarillo

Dimensiones

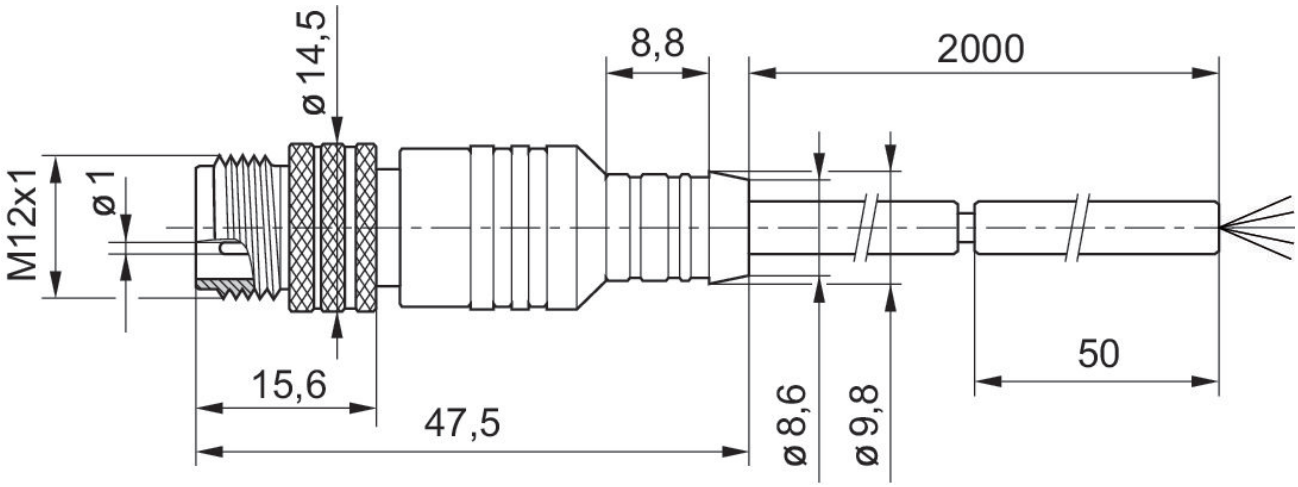

L = longitud