Conector redondo, Série CON-RD

8946203432

2026-09-18

AVENTICS série CON-RD Conectores de plugue redondos com cabo

AVENTICS série CON-RD com cabo oferece cabos com conectores de plugue redondos para vários tipos, como M8x1, M12x1 ou 7/8-16UNC e diferentes comprimentos de cabo, otimizados para nossas válvulas em foco com conexão M8x1 ou M12x1 e sistemas eletrônicos como AES e G3.

- Conector de encaixe redondo com cabo ligado
- M8x1, M12x1, M23, 7/8"
- Cabo Y



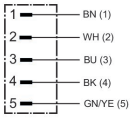

Dados técnicos

Setor	Indústria
Modelo	Conector redondo
Cabo	com cabo
Conexão elétrica 1, tipo	Conector
Conexão elétrica 1, Tamanho da rosca	M12x1
Conexão elétrica 1, número de polos	de 5 pinos
Conexão elétrica 1, codificação	Código A
Saída de cabo 1	reto
Saída de cabo ângulo	180°
Conexão elétrica 2, tipo	extremidades de cabos abertas
Conexão elétrica 2, número de polos	de 5 pinos
Número de condutores	5
Blindagem	não blindado
Comprimento do cabo L	2 m
Tipo de proteção	IP68
Peso	0.102 kg

Material

Material revestimento de cabo	Polivinil clorido

Conector redondo, Série CON-RD

8946203432

N° de material	8946203432

Informações técnicas

O tipo de proteção indicado é válido exclusivamente no estado montado e verificado.

Esquema de polos conector

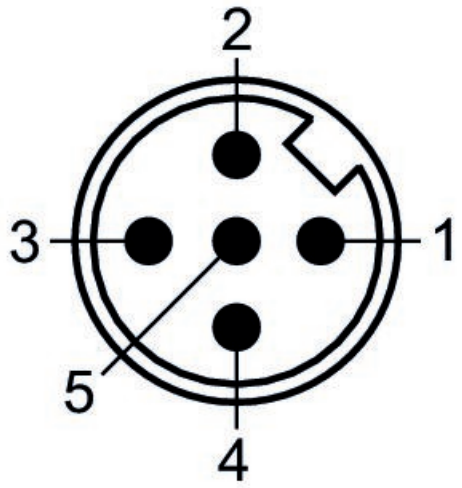

(1) BN=marrom (2) WH=branco (3) BU=Azul (4) BK=preto (5) GY=verde-amarelo

Dimensões

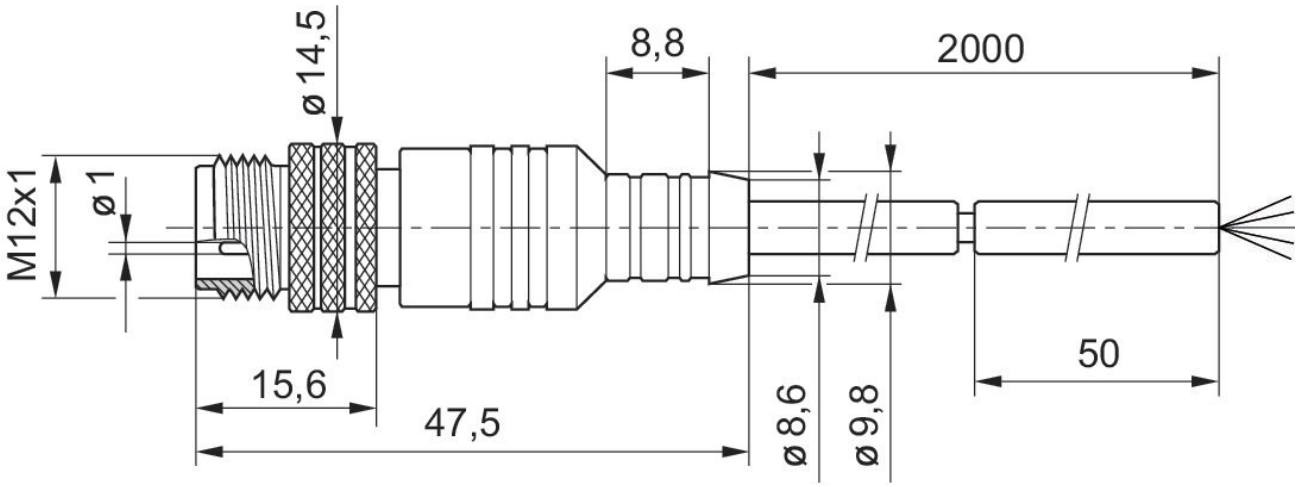

L = comprimento