Connettori circolari ad innesto, Serie CON-RD

8946203432

Connettori circolari con cavo AVENTICS serie CON-RD

La serie CON-RD AVENTICS con cavo è dotata di cavi con connettori circolari per vari tipi come M8x1, M12x1 o 7/8-16UNC e diverse lunghezze di cavo, ottimizzati per le nostre valvole specifiche con connessione M8x1 o M12x1 e sistemi elettronici quali AES e G3.

- Connettore circolare con cavo collegato
- M8x1, M12x1, M23, 7/8"
- Cavo Y



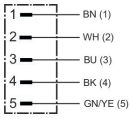

Dati tecnici

Settore	Industria
Tipo	Connettore circolare ad innesto
Cavo	con cavo
Attacco elettrico 1, tipo	Connettore
Conexión eléctrica 1, grandezza filettatura	M12x1
Attacco elettrico 1, numero poli	a 5 poli
Attacco elettrico 1, codifica	Con codifica A
Uscita del cavo 1	diritto
Uscita del cavo angolare	180°
Attacco elettrico 2, tipo	estremità cavo aperte
Conexión eléctrica 2, numero poli	a 5 poli
Numero di conduttori	5
Schermatura	non schermato
Lunghezza cavo L	2 m
Tipo di protezione	IP68
Peso	0.102 kg

Materiale

Materiale guaina cavo	Polivinilcloruro

Connettori circolari ad innesto, Serie CON-RD

8946203432

Codice	8946203432

Informazioni tecniche

Il tipo di protezione indicato è valido esclusivamente allo stato montato e collaudato.

Schema dei poli connettore

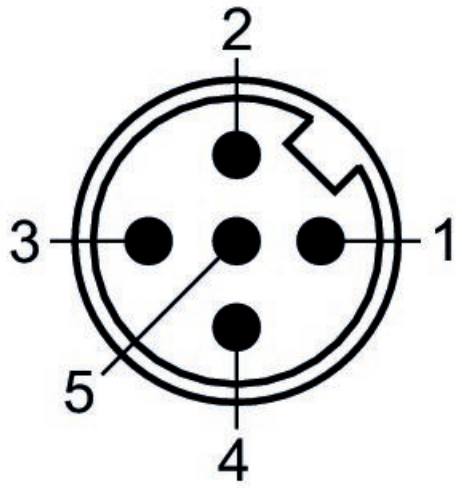

(1) BN=marrone (2) WH=bianco (3) BU=blu (4) BK=nero (5) GY=verde-giallo

Dimensioni

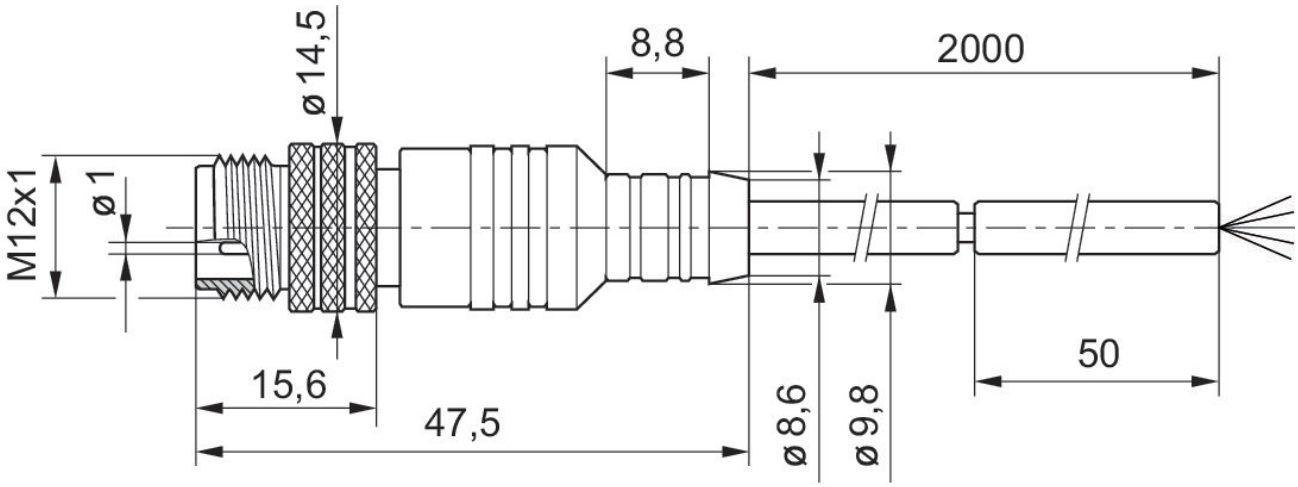

L = lunghezza