Connecteur rond, Série CON-RD

8946203432

Connecteurs ronds avec câble AVENTICS série CON-RD

La série CON-RD d'AVENTICS avec câble propose des câbles avec connecteurs ronds pour différents types tels que M8x1, M12x1 ou 7/8-16UNC et différentes longueurs de câble, optimisés pour nos vannes avec raccordement M8x1 ou M12x1 et des systèmes électroniques comme AES et G3 .

- Connecteur rond avec câble raccordé
- M8x1, M12x1, M23, 7/8"
- Câble en Y



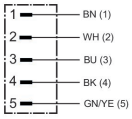

Données techniques

Secteur	Industrie
Type de construction	Connecteur rond
Câble	Avec câble
Raccordement électrique 1, type	Connecteur
Raccordement électrique 1, taille du filetage	M12x1
Raccordement électrique 1, nombre de pôles	à 5 pôles
Raccordement électrique 1, codage	Codage A
Sortie de câble 1	Droit
Sortie de câble équerre	180°
Raccordement électrique 2, type	Extrémités de câble ouvertes
Raccordement électrique 2, nombre de pôles	à 5 pôles
Nombre de conducteurs	5
Blindage	non blindé
Longueur câble L	2 m
Indice de protection	IP68
Poids	0.102 kg

Matériau

Matériau gaine de câble	Chlorure de polyvinyle (PVC)

Connecteur rond, Série CON-RD

8946203432

Référence	8946203432

Informations techniques

L’indice de protection indiqué s’applique uniquement à un état monté et vérifié.

Affectation des broches du connecteur

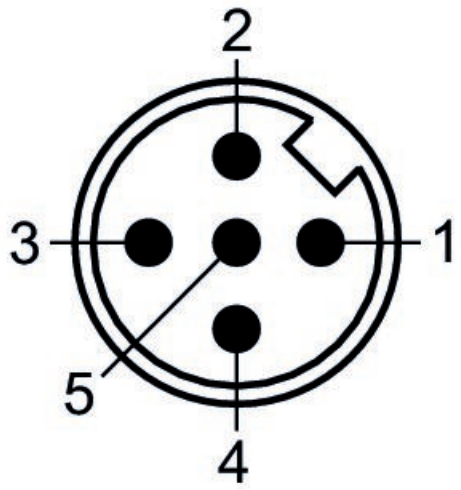

(1) BN=brun (2) WH=blanc (3) BU=bleu (4) BK=noir (5) GY=vert-jaune

Dimensions

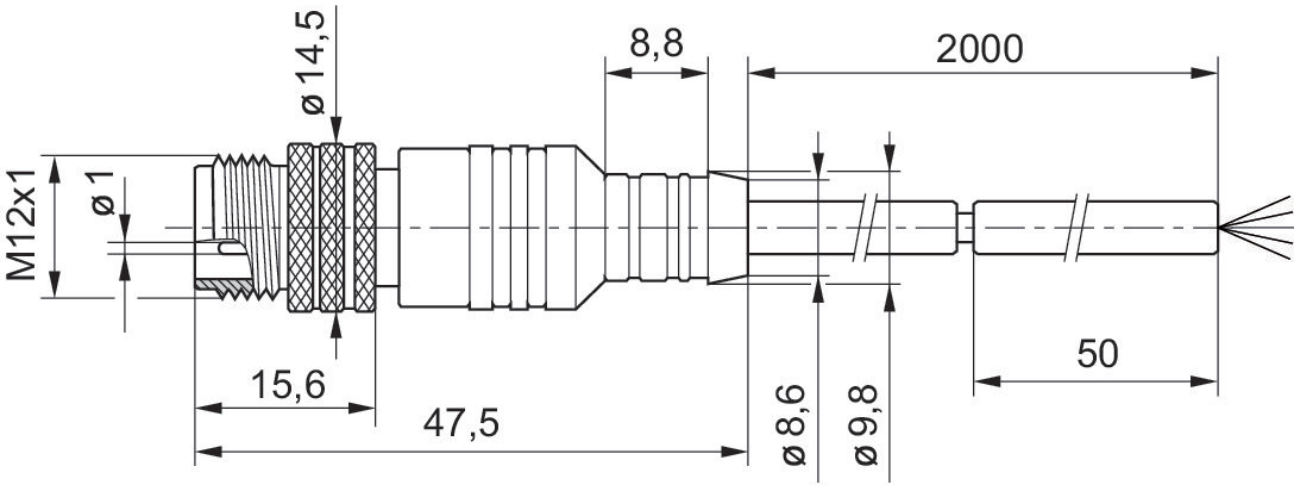

L = longueur