Conector de válvula con cable, serie CON-VP, Forma B industria, Inserto de casquillo de 0°

8946201912

Conectores de válvula AVENTICS serie CON-VP con cable

Los AVENTICS serie CON-VP con cable son conectores de válvula con cables de diferente longitud que se utilizan para conectar distintas series de válvulas y detectores. La serie cubre los tipos de conectores forma A, B, industrial B, C e industrial C que cumplen con las normas EN 175301-803 (forma A), ISO 6952 (forma B) e ISO 15217 (forma C)

- Conector de válvula con cable conectado
- Forma A EN 175301-803
- Forma B ISO 6952 e industria B
- Forma C ISO 15217 e industria C
- con/sin circuito de protección/LED



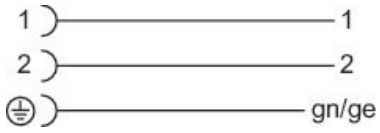

Datos técnicos

Sector	Industria
Cable	con cable
Conexión eléctrica 1, tipo	Hembrilla
Conexión eléctrica 1, tamaño de rosca	Forma B industria
Conexión eléctrica 1, número de polos	2+E
Salida de cable 1	acodado
Salida de cable escuadra	90°
Conexión eléctrica 2, tipo	extremos de cables abiertos
Conexión eléctrica 2, número de polos	De 3 polos
ocupación de contactos	2+E
Número de conductores	3
Blindaje	no blindado
Longitud del cable L	3 m
Tipo de protección	IP67
Temperatura ambiente mín.	-20 °C
Temperatura ambiente máx.	80 °C
Corriente, máx.	4 A
Sección de conductor	0.75 mm²
Cable-Ø	5.9 mm

Par de apriete del tornillo de fijación	0.4 Nm
Peso	0.02 kg

Material

Material recubrimiento de cable	Polivinilcloruro
N° de material	8946201912

Información técnica

Por motivos de seguridad, es necesario enchufar céntricamente el conector de válvula como es debido.

El tipo de protección indicado únicamente es aplicable en estado montado y comprobado.

Conector de válvula con cable, serie CON-VP, Forma B industria, Inserto de casquillo de 0°

8946201912

Dimensiones

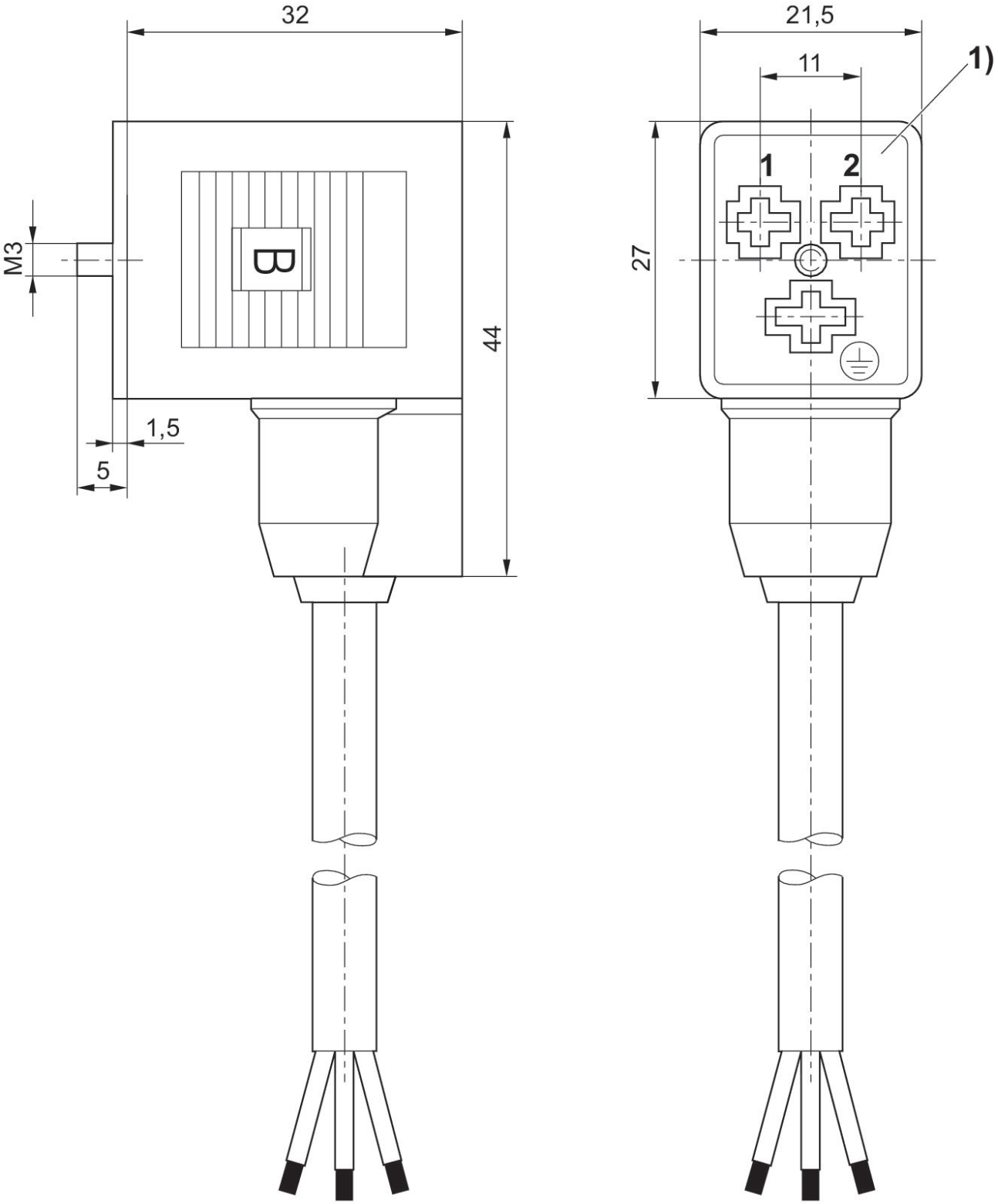

1) inserto de casquillo de 0°