Conector de encaixe de válvula com cabo série CON-VP, Forma B industrial, 0° inserto de bucha

8946201912

AVENTICS série CON-VP Conectores de plugue de válvula com cabo

AVENTICS série CON-VP com cabo oferece conectores de plugue de válvula com cabos de vários comprimentos, usados para conectar várias séries de válvulas e sensores. A série inclui os tipos de conectores forma A, B, B industrial, C e C industrial, em conformidade com as normas EN 175301-803 (Forma A), ISO 6952 (Forma B) e ISO 15217 (Forma C)

- Conector de encaixe de válvula com cabo ligado
- Form A EN 175301-803
- Form B ISO 6952 and B industry
- Form C ISO 15217 and C industry
- com/sem circuito protetor/LED



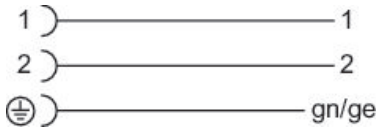

Dados técnicos

Setor	Indústria
Cabo	com cabo
Conexão elétrica 1, tipo	Tomada
Conexão elétrica 1, Tamanho da rosca	Forma B industrial
Conexão elétrica 1, número de polos	2+E
Saída de cabo 1	angular
Saída de cabo ângulo	90°
Conexão elétrica 2, tipo	extremidades de cabos abertas
Conexão elétrica 2, número de polos	De 3 pinos
ocupação de contato	2+E
Número de condutores	3
Blindagem	não blindado
Comprimento do cabo L	3 m
Tipo de proteção	IP67
Temperatura ambiente mín.	-20 °C
Temperatura ambiente máx.	80 °C
Corrente, máx.	4 A
Seção transversal de fio	0.75 mm²
Cabo-Ø	5.9 mm

Conector de encaixe de válvula com cabo série CON-VP, Forma B industrial, 0° inserto de bucha

8946201912

Momento de aperto do parafuso de fixação	0.4 Nm
Peso	0.02 kg

Material

Material revestimento de cabo	Polivinil clorido
N° de material	8946201912

Informações técnicas

Por motivos de segurança, é necessário que o conector de encaixe de válvula seja conectado de modo correto e centralizado.

O tipo de proteção indicado é válido exclusivamente no estado montado e verificado.

Conector de encaixe de válvula com cabo série CON-VP, Forma B industrial, 0° inserto de bucha

8946201912

Dimensões

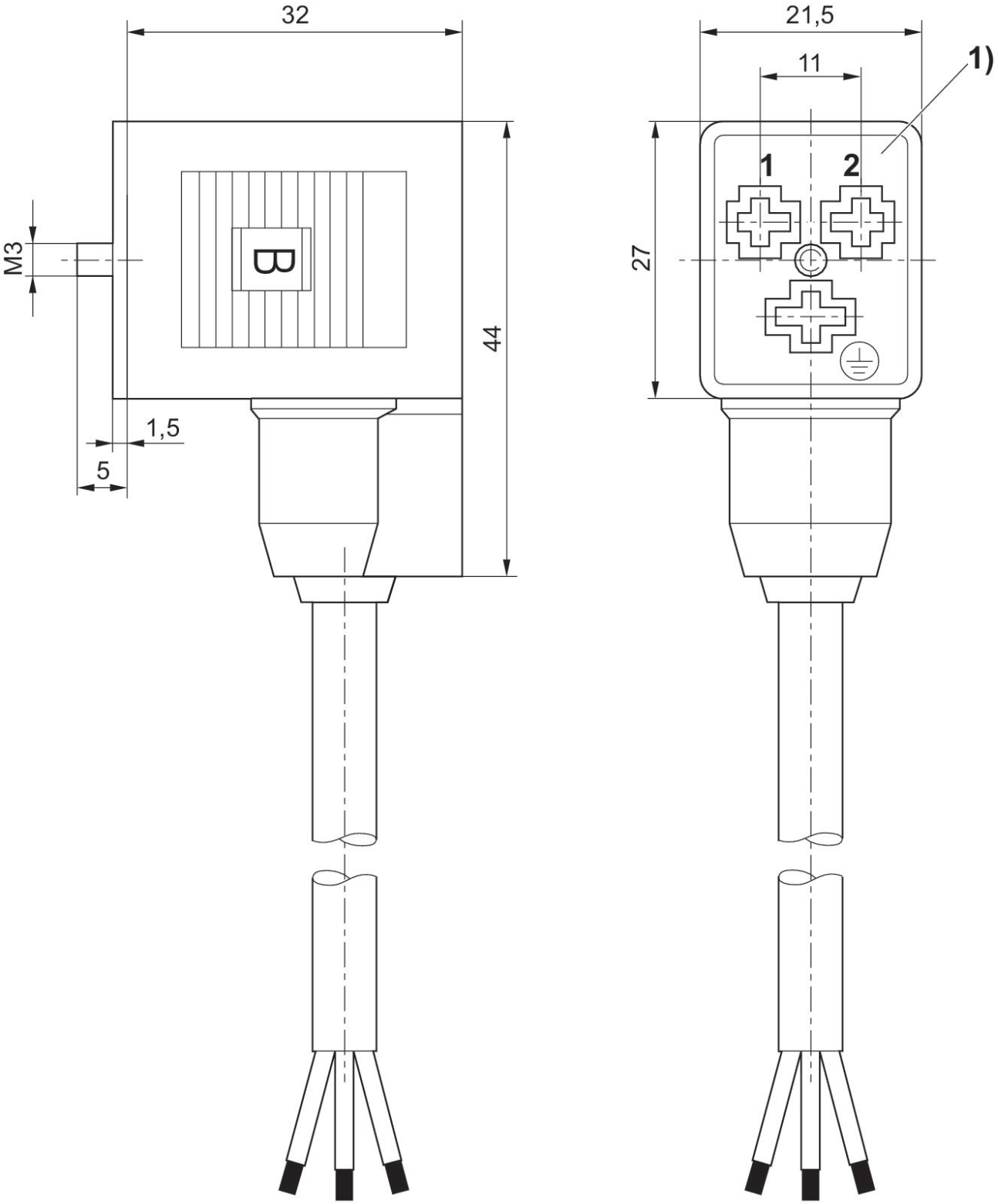

1) 0° inserto de bucha