Connettore valvola con cavo serie CON-VP, Forma B industria, Inserto per boccole a 0°

8946201912

Connettori valvola serie CON-VP AVENTICS con cavo

La serie CON-VP AVENTICS con cavo offre connettori valvola dotati di cavi di diverse lunghezze utilizzati per collegare varie serie di valvole e sensori. La serie comprende le tipologie di connettori Forma A, B, B industriale, C e C industriale, conformi alle norme EN 175301-803 (Forma A), ISO 6952 (Forma B) e ISO 15217 (Forma C)

- Connettore per valvola con cavo collegato
- Forma A EN 175301-803
- Forma B ISO 6952 e B industria
- Forma C ISO 15217 e C industria
- con/senza circuito di protezione/LED



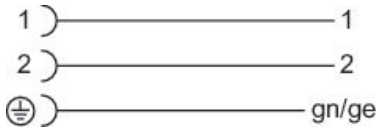

Dati tecnici

Settore	Industria
Cavo	con cavo
Attacco elettrico 1, tipo	Boccola
Conexión eléctrica 1, grandezza filettatura	Forma B industria
Attacco elettrico 1, numero poli	2+E
Uscita del cavo 1	a gomito
Uscita del cavo angolare	90°
Attacco elettrico 2, tipo	estremità cavo aperte
Conexión eléctrica 2, numero poli	A 3 poli
occupazione dei contatti	2+E
Numero di conduttori	3
Schermatura	non schermato
Lunghezza cavo L	3 m
Tipo di protezione	IP67
Temperatura ambiente min.	-20 °C
Temperatura ambiente max.	80 °C
Corrente, max.	4 A
Sezione del conduttore	0.75 mm²
Cavo-Ø	5.9 mm

Coppia di serraggio della vite di fissaggio	0.4 Nm
Peso	0.02 kg

Materiale

Materiale guaina cavo	Polivinilcloruro
Codice	8946201912

Informazioni tecniche

Per motivi di sicurezza il connettore valvola deve essere inserito correttamente al centro.
Il tipo di protezione indicato è valido esclusivamente allo stato montato e collaudato.

Connettore valvola con cavo serie CON-VP, Forma B industria, Inserto per boccole a 0°

8946201912

Dimensioni

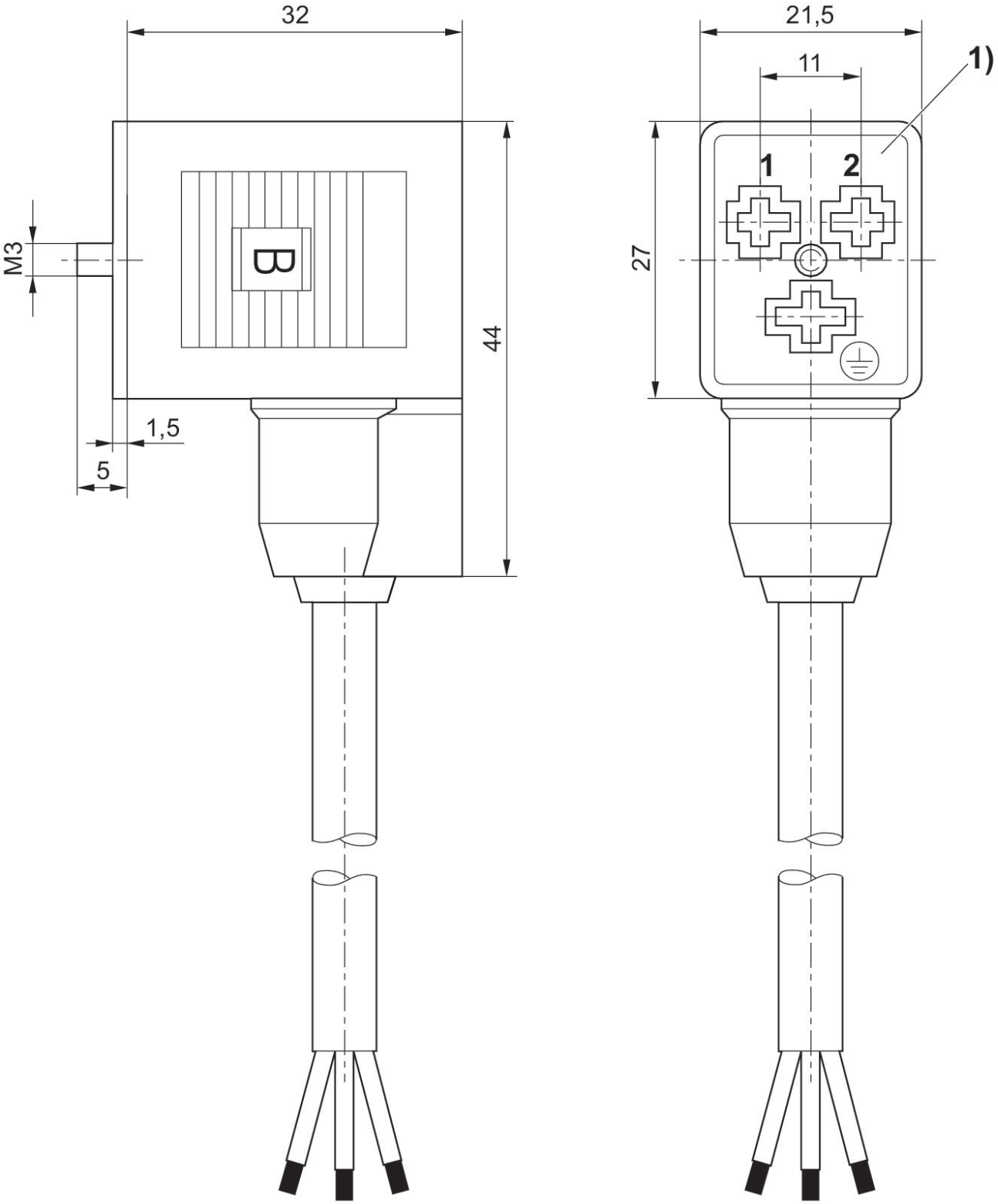

1) inserto per boccole a 0°