Connecteur de distributeur avec câble série CON-VP, Forme B Industrie, Cartouche de douille à 0°

8946201912

Connecteurs de distributeurs avec câble AVENTICS série CON-VP

La série CON-VP d'AVENTICS avec câble comporte des connecteurs de distributeurs avec des câbles de différentes longueurs, utilisés pour raccorder divers modèles de distributeurs et de capteurs. La série couvre les types de connecteurs de forme A, B, B suivant standard de l'industrie, C et C suivant standard de l'industrie, conformes aux normes EN 175301-803 (forme A), ISO 6952 (forme B) et ISO 15217 (forme C)

- Connecteur de distributeur avec câble raccordé
- Forme A EN 175301-803
- Forme B ISO 6952 et B Industrie
- Forme C ISO 15217 et C Industrie
- Avec / sans circuit de protection / LED



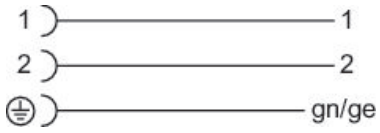

Données techniques

Secteur	Industrie
Câble	Avec câble
Raccordement électrique 1, type	Prise femelle
Raccordement électrique 1, taille du filetage	Forme B Industrie
Raccordement électrique 1, nombre de pôles	2+E
Sortie de câble 1	Coudé
Sortie de câble équerre	90°
Raccordement électrique 2, type	Extrémités de câble ouvertes
Raccordement électrique 2, nombre de pôles	À 3 pôles
Affectation des contacts	2+E
Nombre de conducteurs	3
Blindage	non blindé
Longueur câble L	3 m
Indice de protection	IP67
Température ambiante min.	-20 °C
Température ambiante max.	80 °C
Courant max.	4 A
Section du conducteur	0.75 mm²
Câble-Ø	5.9 mm

Couple de serrage de la vis de fixation	0.4 Nm
Poids	0.02 kg

Matériau

Matériau gaine de câble	Chlorure de polyvinyle (PVC)
Référence	8946201912

Informations techniques

Pour des raisons de sécurité, un enfichage correct et centré du connecteur de distributeur est nécessaire.

L’indice de protection indiqué s’applique uniquement à un état monté et vérifié.

Connecteur de distributeur avec câble série CON-VP, Forme B Industrie, Cartouche de douille à 0°

8946201912

Dimensions

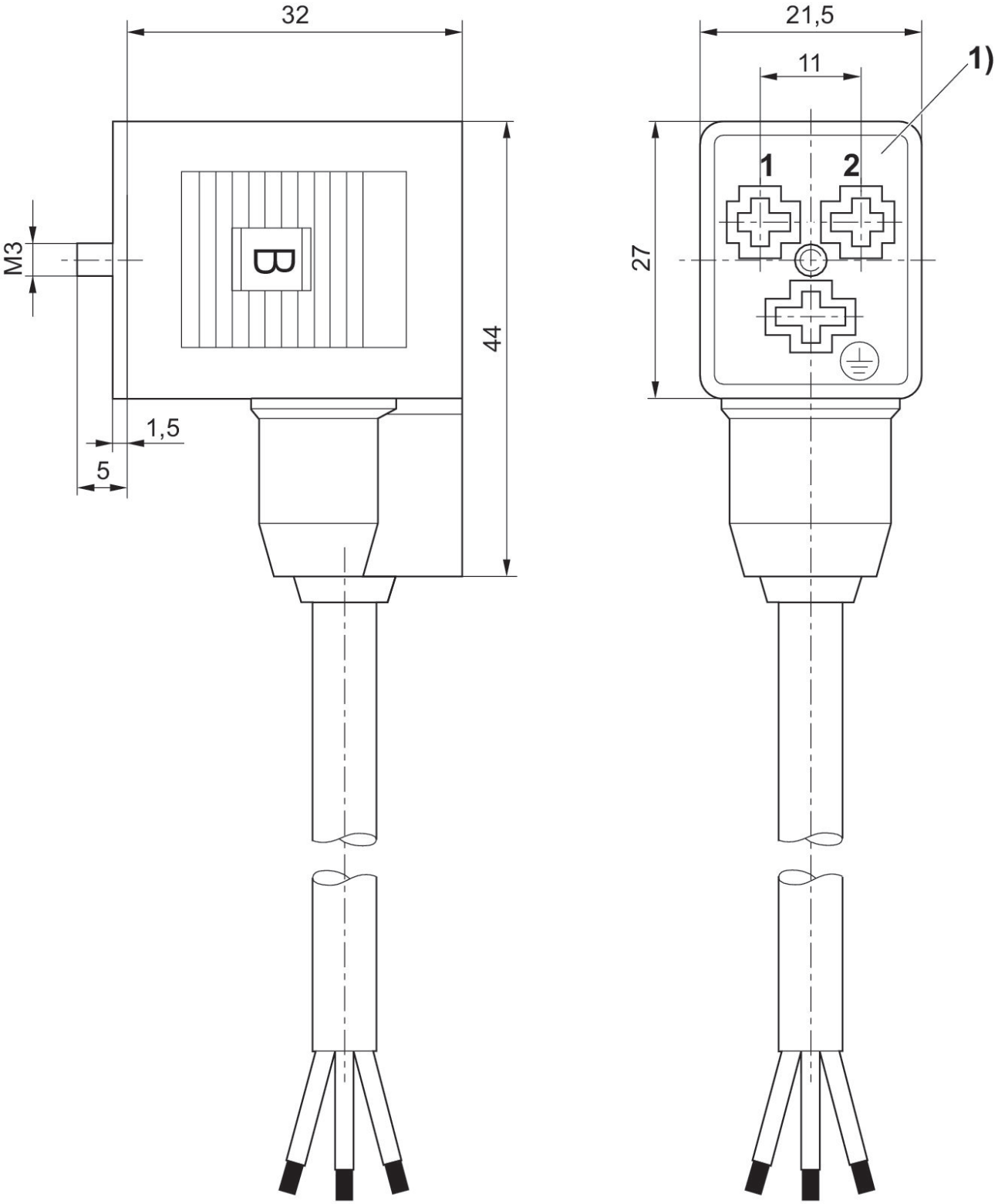

1) Cartouche de douille à 0° ?