# Ventilsteckverbinder mit Kabel Serie CON-VP, Form B Industrie, 0° Buchseneinsatz

**8946201912**



## AVENTICS Serie CON-VP
## Ventilsteckverbinder mit Kabel

Die AVENTICS Serie CON-VP mit Kabel umfasst Ventilsteckverbinder mit Kabeln in verschiedenen Längen für die Nutzung zwischen diversen Ventilserien und Sensoren. Die Serie deckt die Steckverbindertypen Form A, B, B Industry, C und C Industry ab und erfüllt die Normen EN 175301-803 (Form A), ISO 6952 (Form B) und ISO 15217 (Form C).

- Ventilsteckverbinder mit angeschlossenem Kabel
- Form A EN 175301-803
- Form B ISO 6952 und B Industrie
- Form C ISO 15217 und C Industrie
- mit/ohne Schutzbeschaltung/LED



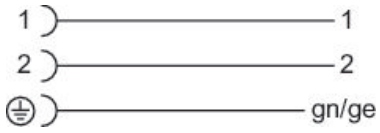


## Technische Daten

| | |
|---|---|
| Branche | Industrie |
| Bauart | Ventilsteckverbinder |
| Kabel | mit Kabel |
| Elektrischer Anschluss 1, Typ | Buchse |
| Elektrischer Anschluss 1, Gewindegröße | Form B Industrie |
| Elektrischer Anschluss 1, Anzahl Pole | 2+E |
| Kabelabgang 1 | gewinkelt |
| Kabelabgang Winkel | 90° |
| Elektrischer Anschluss 2, Typ | offene Kabelenden |
| Elektrischer Anschluss 2, Anzahl Pole | 3-polig |
| Kontaktbelegung | 2+E |
| Anzahl Leiter | 3 |
| Schirmung | ungeschirmt |
| Kabellänge L | 3 m |
| Schutzart | IP67 |
| Umgebungstemperatur min. | -20 °C |
| Umgebungstemperatur max. | 80 °C |
| Strom, max. | 4 A |
| Leiterquerschnitt | 0.75 mm² |

| | |
|---|---|
| Kabel-Ø | 5.9 mm |
| Anzugsmoment der Befestigungsschraube | 0.4 Nm |
| Gewicht | 0.02 kg |

## Werkstoff

| | |
|---|---|
| Werkstoff Kabelummantelung | Polyvinylchlorid |
| Materialnummer | 8946201912 |

## Technische Informationen

Aus Sicherheitsgründen ist ein ordnungsgemäßes, zentrisches Aufstecken des Ventilsteckverbinders notwendig.

Die angegebene Schutzart gilt ausschließlich in montiertem und geprüftem Zustand.

# Ventilsteckverbinder mit Kabel Serie CON-VP, Form B Industrie, 0° Buchseneinsatz

8946201912



## Abmessungen

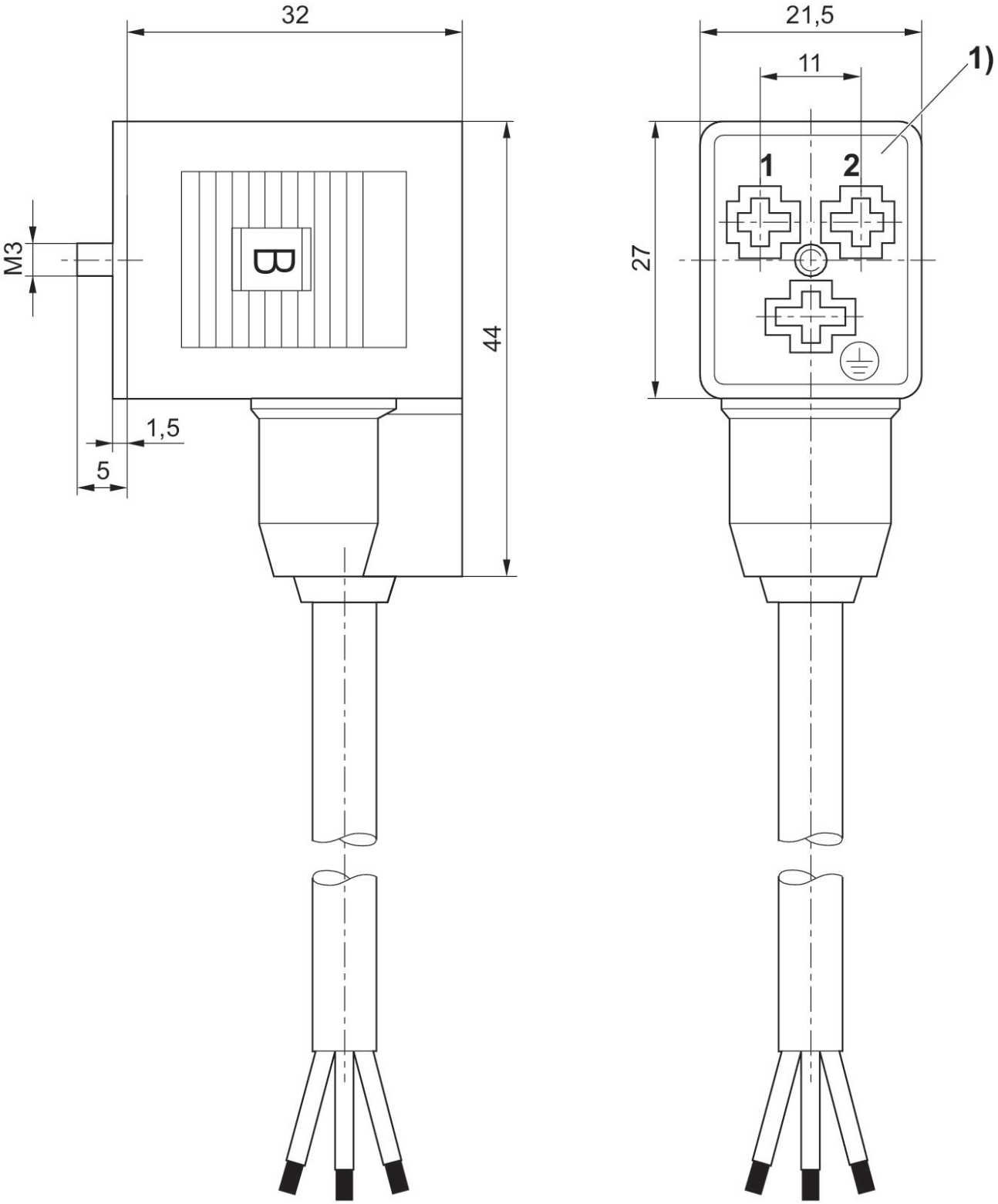


1) 0° Buchseneinsatz