Anschlussplatten und Zubehör, Serie 840

8930714804

Mechanisches Zubehör



Technische Daten

Branche	Industrie
Typ	Überwurfmutter für Ventilanschl. R
Position	16

Werkstoff

Materialnummer	8930714804

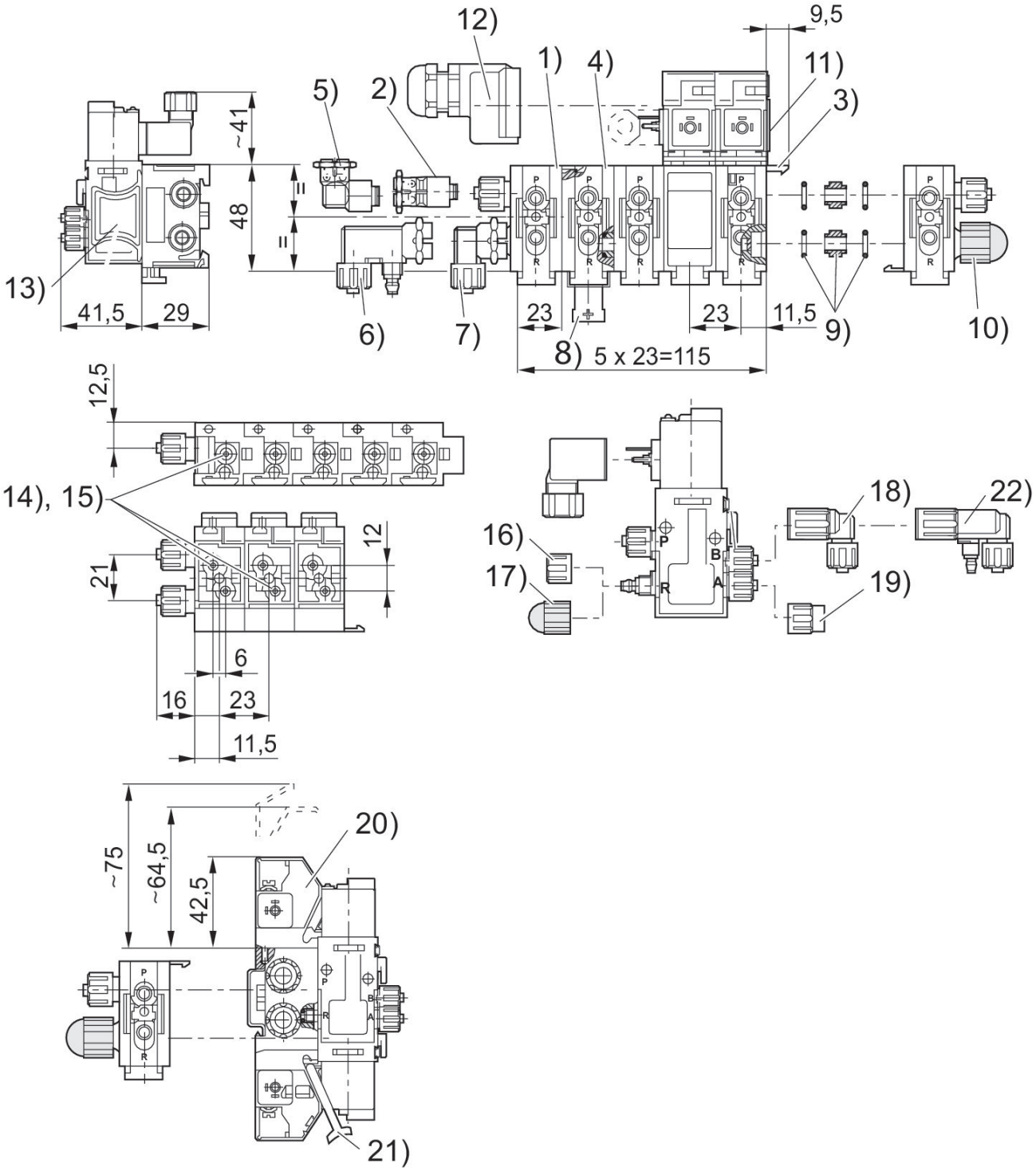
12)
9,5
1)
4)
11)
5)
2)
3)
~41
48
13)
41,5
29
6)
7)
23
23
11,5
9)
10)
8) 5 x 23=115
12,5
14), 15)
12
21
6
16
23
11,5
16)
17)
18)
22)
19)
20)
~75
~64,5
42,5
21)