Tuerca con agujeros transversales MR3, serie CM1

8915309004

Tuercas para el montaje del cilindro AVENTICS



Datos técnicos

Sector	Industria
Versión	para fijación de cilindro
Para serie	RPC
Diámetro de émbolo	50 mm 63 mm
Tamaño de rosca	M45x1,5
Peso	0.06 kg

Material

Material	Acero, cromado
Superficie	galvanizado
N° de material	8915309004

Tuerca con agujeros transversales MR3, serie CM1

8915309004

2023-11-28

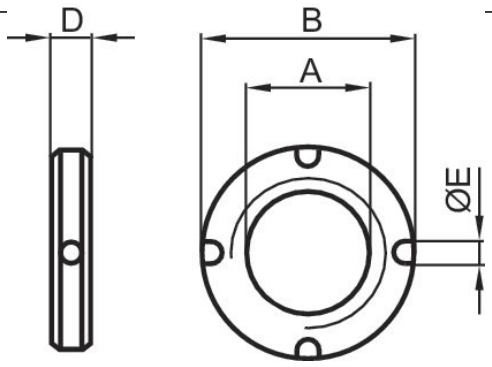

Ø del émbolo	N° de material	A	Ø B	D	E
32	8915308704	M30x1,5	38	8	4
40	8915307604	M38x1,5	50	10	5
50, 63	8915309004	M45x1,5	55	10	5