Ecrou à trous latéraux MR3, série CM1

8915309004

Écrous de fixation des vérins AVENTICS



Données techniques

Secteur	Industrie
Version	pour fixation de vérin
Pour série	RPC
Diamètre de piston	50 mm 63 mm
Taille du filetage	M45x1,5
Poids	0.06 kg

Matériau

Matériau	Acier, chromé
Surface	galvanisé
Référence	8915309004

Ecrou à trous latéraux MR3, série CM1

8915309004

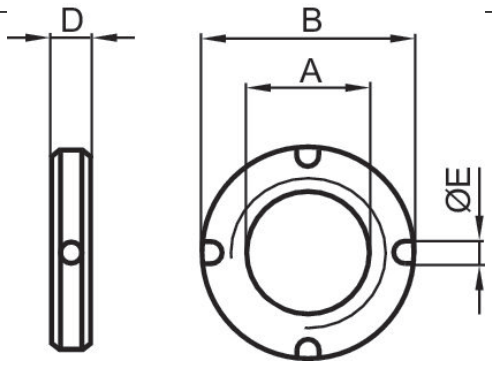

Ø du piston	Référence	A	Ø B	D	E
32	8915308704	M30x1,5	38	8	4
40	8915307604	M38x1,5	50	10	5
50, 63	8915309004	M45x1,5	55	10	5