Tuerca con agujeros transversales MR3, serie CM1

8915308704

Tuercas para el montaje del cilindro
AVENTICS



Datos técnicos

Sector	Industria
Versión	para fijación de cilindro
Para serie	RPC
Diámetro de émbolo	32 mm
Tamaño de rosca	M30x1,5
Peso	0.03 kg

Material

Material	Acero, cromado
Superficie	galvanizado
N° de material	8915308704

Tuerca con agujeros transversales MR3, serie CM1

8915308704

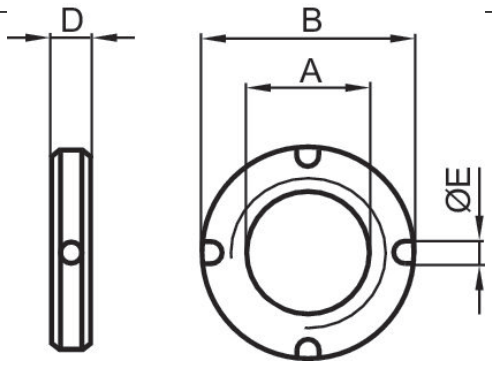

Ø del émbolo	N° de material	A	Ø B	D	E
32	8915308704	M30x1,5	38	8	4
40	8915307604	M38x1,5	50	10	5
50, 63	8915309004	M45x1,5	55	10	5