Ecrou à trous latéraux MR3, série CM1

8915308704

Écrous de fixation des vérins AVENTICS



Données techniques

Secteur	Industrie
Version	pour fixation de vérin
Pour série	RPC
Diamètre de piston	32 mm
Taille du filetage	M30x1,5
Poids	0.03 kg

Matériau

Matériau	Acier, chromé
Surface	galvanisé
Référence	8915308704

Ecrou à trous latéraux MR3, série CM1

8915308704

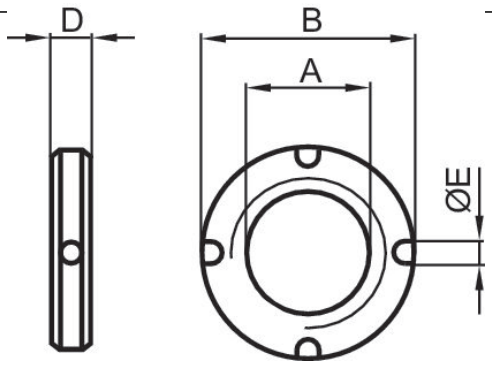

Ø du piston	Référence	A	Ø B	D	E
32	8915308704	M30x1,5	38	8	4
40	8915307604	M38x1,5	50	10	5
50, 63	8915309004	M45x1,5	55	10	5