Porca com furo em cruz MR3, série CM1

8915307604

AVENTICS Porcas para montagem do cilindro



Dados técnicos

Setor	Indústria
Versão	para fixação do cilindro
Para a série	RPC
Diâmetro do pistão	40 mm
Tamanho da rosca	M38x1,5
Peso	0.06 kg

Material

Material	Aço, cromado
Superfície	zincado
N° de material	8915307604

Porca com furo em cruz MR3, série CM1

8915307604

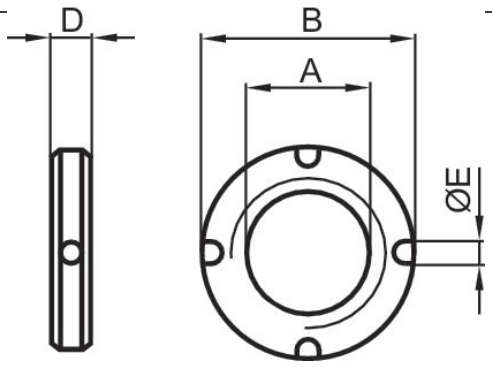

Ø De pistão	N° de material	A	Ø B	D	E
32	8915308704	M30x1,5	38	8	4
40	8915307604	M38x1,5	50	10	5
50, 63	8915309004	M45x1,5	55	10	5