Dado cilindrico con fori a croce MR3, serie CM1

8915307604

Dadi per fissaggio cilindri AVENTICS



Dati tecnici

Settore	Industria
Versione	per fissaggio cilindro
Per serie	RPC
Diametro pistone	40 mm
Grandezza filettatura	M38x1,5
Peso	0.06 kg

Materiale

Materiale	Acciaio, cromato
Superficie	zincato
Codice	8915307604

Dado cilindrico con fori a croce MR3, serie CM1

8915307604

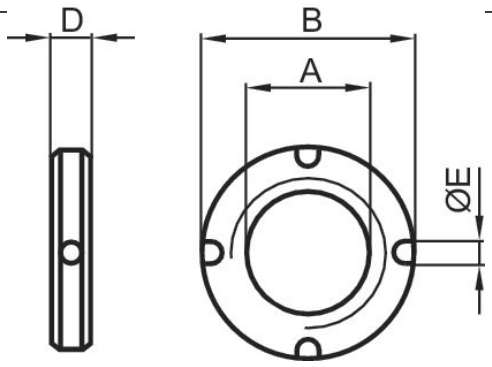

Ø pistone	Codice	A	Ø B	D	E
32	8915308704	M30x1,5	38	8	4
40	8915307604	M38x1,5	50	10	5
50, 63	8915309004	M45x1,5	55	10	5