Kreuzlochmutter MR3, Serie CM1

8915307604

AVENTICS Muttern für Zylinderbefestigung



Technische Daten

Branche	Industrie
Version	für Zylinderbefestigung
Für Serie	RPC
geeigneter Kolbendurchmesser	40 mm
Gewindegröße	M38x1,5
Gewicht	0.06 kg

Werkstoff

Werkstoff	Stahl, verchromt
Oberfläche	verzinkt
Materialnummer	8915307604

Kreuzlochmutter MR3, Serie CM1

8915307604

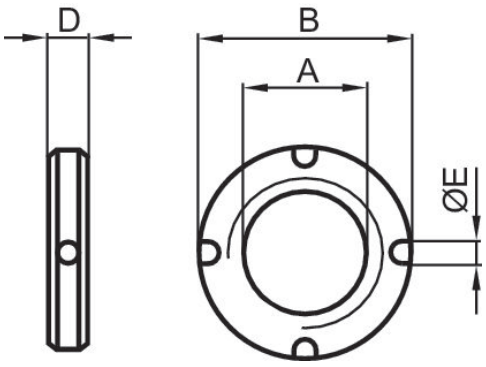

Kolben-Ø	Material-nummer	A	Ø B	D	E
32	8915308704	M30x1,5	38	8	4
40	8915307604	M38x1,5	50	10	5
50, 63	8915309004	M45x1,5	55	10	5