Fixação por pé, Série MS1

7472ZZ1484

AVENTICS Esquadros inferiores



Dados técnicos

Setor	Indústria
Versão	modelo largo
Normatização	CNOMO / NFE 49-001
Diâmetro do pistão	200 mm

Material

Material	Alumínio
Superfície	Pintura catódica por imersão
N° de material	7472ZZ1484

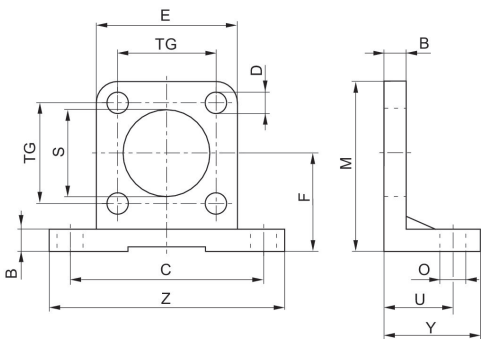

Fixação por pé, Série MS1

7472ZZ1484

Ø De pistão	N° de material	B	C	D	E	F	M	O	S
25	1827005870	8	58	7	40	30	50	9	25
32	1827005871	8	65	7	45	32	54	9	25
40	1827005872	8	72	7	52	36	62	9	32
50	1827005873	10	90	9	65	45	77	11	32
63	1827005874	10	100	9	75	50	87	11	45
80	1827005875	12	126	11	95	63	110	14	45
100	1827005876	12	148	11	115	73	130	14	55
125	1827005877	16	180	14	140	91	161	18	55
160	7472ZZ1483	20	230	18	180	115	205	22	65
200	7472ZZ1484	20	270	18	220	135	245	22	65

Ø De pistão	TG	U	Y	Z
25	28	18	35	75
32	33	18	35	82
40	40	18	35	90
50	49	22	45	110
63	59	22	45	120
80	75	28	55	154
100	90	28	55	180
125	110	32	67.5	215
160	140	40	80	275
200	175	40	80	318