Fissaggio a piedini, Serie MS1

7472ZZ1484

2024-08-29

Fissaggi a piedini AVENTICS



Dati tecnici

Settore	Industria
Versione	esecuzione larga
Normalizzazione	CNOMO / NFE 49-001
Diametro pistone	200 mm

Materiale

Materiale	Alluminio
Superficie	Verniciatura catodica ad immersione
Codice	7472ZZ1484

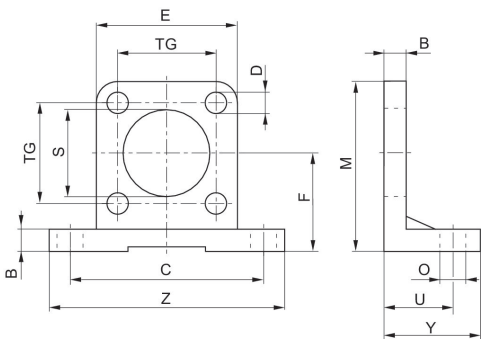

Ø pistone	Codice	B	C	D	E	F	M	O	S
25	1827005870	8	58	7	40	30	50	9	25
32	1827005871	8	65	7	45	32	54	9	25
40	1827005872	8	72	7	52	36	62	9	32
50	1827005873	10	90	9	65	45	77	11	32
63	1827005874	10	100	9	75	50	87	11	45
80	1827005875	12	126	11	95	63	110	14	45
100	1827005876	12	148	11	115	73	130	14	55
125	1827005877	16	180	14	140	91	161	18	55
160	7472ZZ1483	20	230	18	180	115	205	22	65
200	7472ZZ1484	20	270	18	220	135	245	22	65

Ø pistone	TG	U	Y	Z
25	28	18	35	75
32	33	18	35	82
40	40	18	35	90
50	49	22	45	110
63	59	22	45	120
80	75	28	55	154
100	90	28	55	180
125	110	32	67.5	215
160	140	40	80	275
200	175	40	80	318