Fixation par patte d'équerre, Série MS1

7472ZZ1418

Fixations par patte d'équerre AVENTICS



Données techniques

Secteur	Industrie
Version	modèle étroit
Normalisation	CNOMO / NFE 49-001
Diamètre de piston	160 mm

Matériau

Matériau	Aluminium
Surface	Peint par immersion avec vernis cathodique
Référence	7472ZZ1418

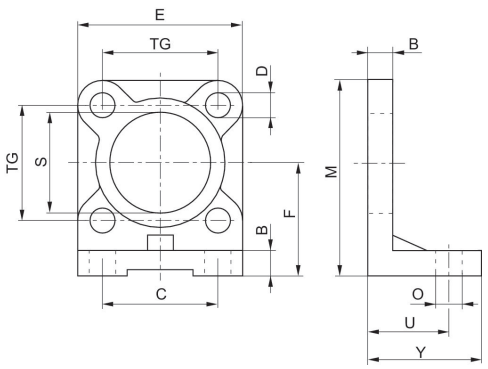

Fixation par patte d'équerre, Série MS1

7472ZZ1418

Ø du piston	Référence	B	C	D	E	F	M	O	S
25	1827005878	8	24	7	40	30	50	9	25
32	1827005879	8	28	7	45	32	54	9	25
40	1827005880	8	36	7	52	36	62	9	32
50	1827005881	10	45	9	65	45	77	11	32
63	1827005882	10	55	9	75	50	87	11	45
80	1827005883	12	70	11	95	63	110	14	45
100	1827005884	12	90	11	115	73	130	14	55
125	1827005885	16	110	14	140	91	161	18	55
160	7472ZZ1418	20	130	18	180	115	205	22	65
200	7472ZZ1419	20	170	18	220	135	245	22	65

Ø du piston	TG	U	Y
25	28	27	35
32	33	27	35
40	40	27	35
50	49	35	45
63	59	35	45
80	75	43	55
100	90	43	55
125	110	52	68
160	140	62	82
200	175	62	92