3/2-Wegeventil, Serie 567

5672510000

Serie 563, 565, 567

Die AVENTICS Serien 563/565/567 haben ein Aluminiumgehäuse und eignen sich für die Montage auf Einzel- oder Sammelanschlussplatten und bieten Durchflussleistungen von bis zu 13 620 l/min bei einem Arbeitsdruck von bis zu 30 bar.

- Robustes Aluminiumgehäuse
- Blockmontage
- Für hohe Durchflussrate/hohen Arbeitsdruck geeignet
- Ideal für raue Umgebungsbedingungen
- Einsatztemperatur bis +120 °C für Versionen mit pneumatischer Betätigung



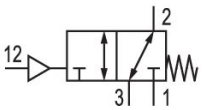

Technische Daten

Branche	Industrie
Betätigung	pneumatisch
Bauart Ventil	Sitzventil
Schaltprinzip	3/2 NC, mit Federrückstellung
Anschlussart	Plattenanschluss
Druckluftanschluss Eingang	G 1
Druckluftanschluss Ausgang	G 1
Nenndurchfluss Qn	13620 l/min
Betriebsdruck min.	-1 bar
Betriebsdruck max.	10 bar
Steuerdruck min.	3.5 bar
Steuerdruck max.	10 bar
Umgebungstemperatur min.	-20 °C
Umgebungstemperatur max.	120 °C
Mediumstemperatur min.	-20 °C
Mediumstemperatur max.	120 °C

3/2-Wegeventil, Serie 567

5672510000

Medium	Druckluft
Ölgehalt der Druckluft min.	0 mg/m³
Ölgehalt der Druckluft max.	5 mg/m³
Max. Partikelgröße	5 µm
Gewicht	1.8 kg

Werkstoff

Werkstoff Gehäuse	Aluminium
Werkstoff Dichtungen	Acrylnitril-Butadien-Styrol Fluorkarbon-Kautschuk
Materialnummer	5672510000

Technische Informationen

Der min. Steuerdruck darf nicht unterschritten werden, da es sonst zu Fehlschaltungen und ggf. Ventilausfall kommen kann!

Der Drucktaupunkt muss mindestens 15 °C unter der Umgebungs- und Mediumstemperatur liegen und darf max. 3 °C betragen.

Der Ölgehalt der Druckluft muss über die gesamte Lebensdauer konstant bleiben.

Verwenden Sie ausschließlich von AVENTICS zugelassene Öle. Weitere Informationen finden Sie im Dokument „Technische Informationen“ (erhältlich im https://www.emerson.com/de-de/support).

Abmessungen

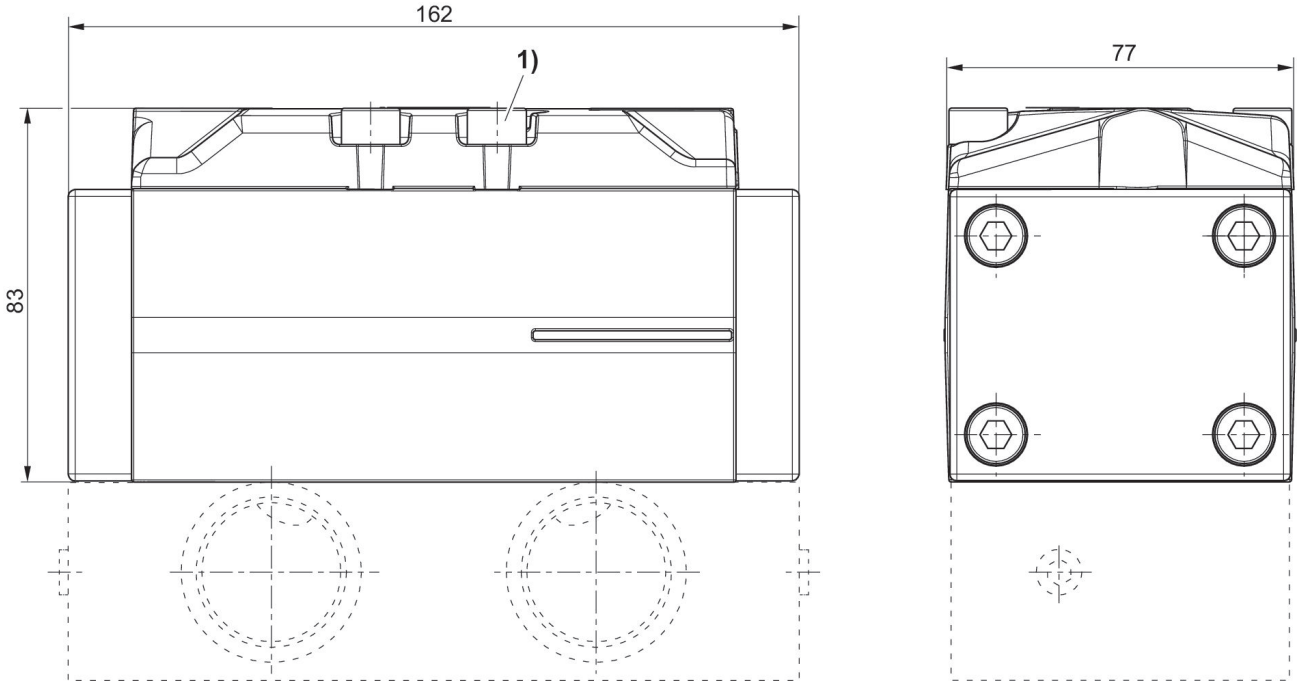

1) Anzugsmoment für Befestigungsschrauben: 22 ± 2 Nm
Grundplatte nicht im Lieferumfang enthalten