Valvola 3/2, Serie 567

5672310000

Serie 563, 565, 567

Le serie 563, 565 e 567 AVENTICS presentano una custodia in alluminio e sono idonee al montaggio su basi singole o manifold e offrono prestazioni di portate fino a 13.620 l/min con una pressione di esercizio fino a 30 bar.

- Custodia robusta in alluminio
- Montaggio in batteria
- Adatte per portate elevate/pressione d'esercizio elevata
- Ideali per ambienti difficili
- Temperatura di applicazione fino a 120 °C per versioni con funzionamento pneumatico



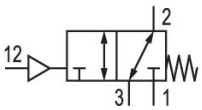

Dati tecnici

Settore	Industria
Azionamento	pneumatico
Tipo di valvola	valvola a magnete
Principio di commutazione	3/2 NC, con ritorno a molla
Tipo di raccordo	attacco a piastra
Attacco aria compressa ingresso	G 1
attacco aria compressa uscita	G 1
Portata nominale Qn	13620 l/min
Pressione di esercizio min.	-1 bar
Pressione di esercizio max	30 bar
Nota	Le valvole possono essere impiegate nella funzione "normalmente chiusa" (Normally Closed/NC) con una pressione di esercizio max. di 30 bar o nella funzione "normalmente aperta" (Normally Open/NO) con una pressione di esercizio max. di 10 bar.
pressione di pilotaggio min.	5.5 bar

Pressione di pilotaggio max.	10 bar
Temperatura ambiente min.	-20 °C
Temperatura ambiente max.	70 °C
Temperatura del fluido min.	-20 °C
Temperatura del fluido max.	70 °C
Fluido	Aria compressa
Contenuto di olio dell'aria compressa min.	0 mg/m³
Contenuto di olio dell'aria compressa max.	5 mg/m³
Dimensione max. particella	5 µm
Peso	1.8 kg

Materiale

Materiale corpo	Alluminio
Materiale guarnizioni	Plastica acrilonitrile-butadiene-stirene Gomma al fluoro-carbonato
Codice	5672310000

Informazioni tecniche

Non è consentito non raggiungere la pressione di pilotaggio min., poiché altrimenti è possibile che si verifichino commutazioni errate ed eventualmente guasti alle valvole!

Il punto di rugiada in pressione deve essere inferiore alla temperatura ambiente e a quella del fluido di almeno 15 °C e non superare il valore di 3 °C .

Il contenuto di olio dell'aria compressa deve rimanere costante per tutta la durata.

Utilizzare esclusivamente oli omologati da AVENTICS. Per maggiori informazioni consultare il documento “Informazioni tecniche” (disponibile nel https://www.emerson.com/en-us/support).

Dimensioni

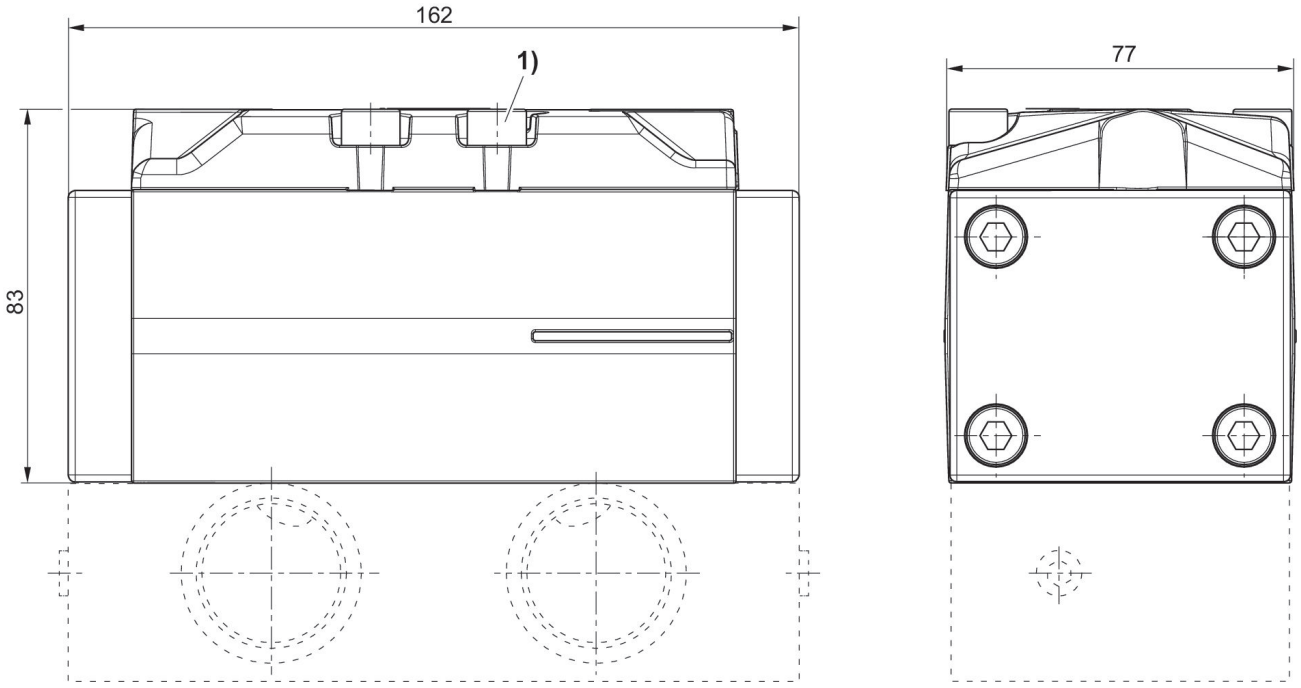

1) Coppia di serraggio per viti di fissaggio: 22 ± 2 Nm
Piastra base non compresa nella fornitura