Distributeur 3/2, Série 565

5652510000

Série 563, 565, 567

Les séries de distributeurs à clapet 563, 565 et 567 à boîtier en aluminium conviennent à l'assemblage sur des embases simples ou juxtaposables et permettent un débit jusqu'à 13 620 l/min sous une pression de service jusqu'à 30 bar.

- Boîtier en aluminium robuste
- Assemblage en bloc
- Adaptées aux débits élevés / à une pression de service élevée
- Idéales pour les environnements difficiles
- Température d'application jusqu'à 120 °C pour les versions à commande pneumatique



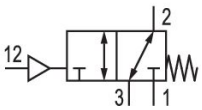

Données techniques

Secteur	Industrie
Commande	pneumatique
Type de construction du distributeur	Distributeur à clapet
Principe de commutation	3/2 NC, avec rappel par ressort
Type de raccordement	Raccordement sur embase
Entrée raccord d'air comprimé	G 1/2
Sortie raccord d'air comprimé	G 1/2
Débit nominal Qn	4240 l/min
Pression de service min.	-1 bar
Pression de service maxi	10 bar
Pression de pilotage mini	3.5 bar
Pression de pilotage maxi	10 bar
Résistance à chaud	Résistant à la chaleur
Température ambiante min.	-20 °C
Température ambiante max.	120 °C
Température min. du fluide	-20 °C

Température max. du fluide	120 °C
Fluide	Air comprimé
Teneur en huile de l'air comprimé min.	0 mg/m³
Teneur en huile de l'air comprimé Maxi.	5 mg/m³
Taille de particule max.	5 µm
Poids	0.55 kg

Matériau

Matériau boîtiers	Aluminium
Matériau joints	Plastique acrylonitrile-styrène-butadiène Caoutchouc en carbone fluoré
Référence	5652510000

Informations techniques

La pression de pilotage minimale min. doit être respectée, sans quoi des commutations intempestives et, le cas échéant, une panne des distributeurs sont susceptibles de se produire !

Le point de rosée sous pression doit se situer à au moins 15 °C sous la température ambiante et la température du fluide et peut atteindre max. 3 °C .

La teneur en huile de l'air comprimé doit rester constante tout au long de la durée de vie.

Exclusivement utiliser des huiles autorisées par AVENTICS. Pour de plus amples informations, se reporter au document « Informations techniques » (disponible dans le https://www.emerson.com/en-us/support).

Dimensions

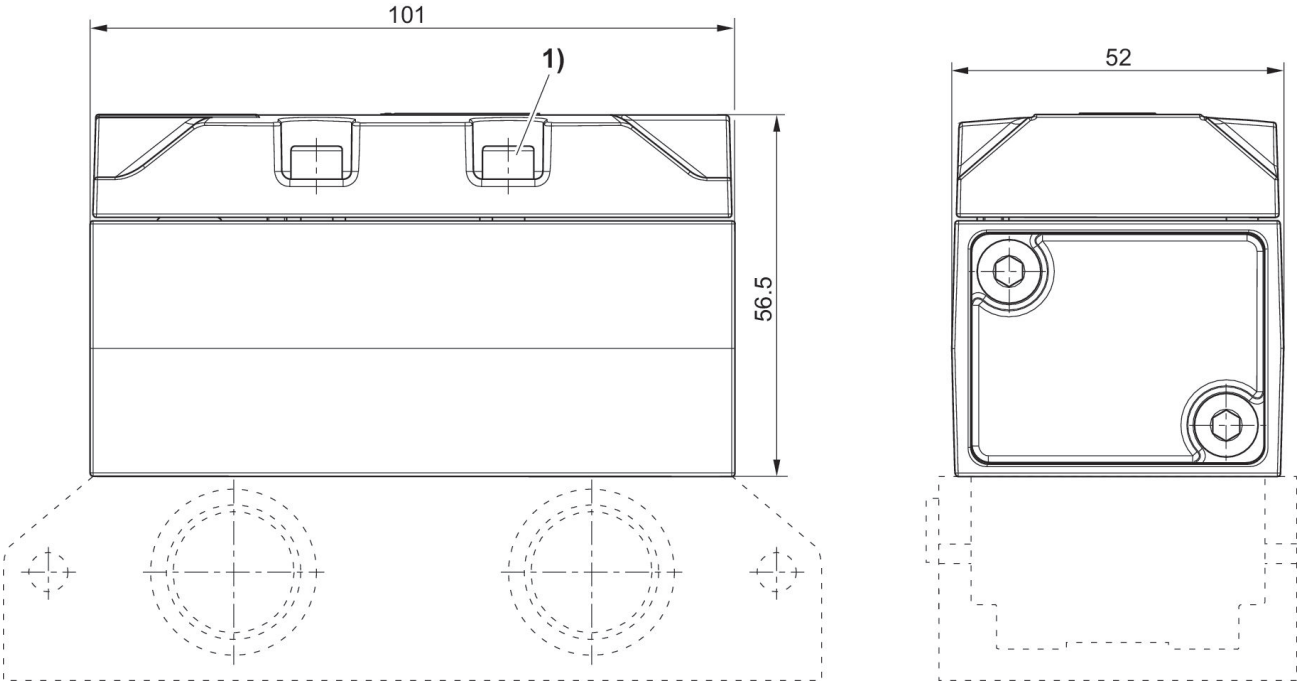

1) Couple de serrage des vis de fixation : 5,5 + 0,5 Nm
Embase non comprise dans la fourniture