Válvula distribuidora 3/2, Serie 565

5652310000

Serie 563, 565, 567

Las AVENTICS serie 563, 565 y 567 tienen una carcasa de aluminio y son adecuadas para montaje en base manifold en batería o individual y ofrecen rendimientos de caudal máximo de 13.620 l/min con una presión de trabajo máximo de 30 bar.

- Carcasa robusta de aluminio
- Montaje en bloque
- Adecuadas para gran rango de caudal / alta presión de trabajo
- Ideal para entornos exigentes
- Temperatura de aplicación de hasta 120 °C para versiones con pilotaje neumático



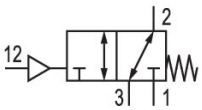

Datos técnicos

Sector	Industria
Accionamiento	neumático
Tipo de válvula	válvula de asiento
Principio de conmutación	3/2 NC con reposición por resorte
Tipo de conexión	conexión por placas
Conexión de aire comprimido entrada	G 1/2
conexión de aire comprimido salida	G 1/2
Caudal nominal Qn	4240 l/min
Presión de funcionamiento mín.	-1 bar
Presión de funcionamiento máx.	30 bar
Advertencia	Las válvulas se pueden utiliza en la función “normalmente cerrada” (Normally Closed/NC) con una presión de servicio máx. de 30 bar o en la función “normalmente abierta” (Normally Open/NO) con una presión de servicio máx. de 10 bar.
Presión de pilotaje mín.	5.5 bar

Presión de pilotaje máx.	10 bar
Temperatura ambiente mín.	-20 °C
Temperatura ambiente máx.	70 °C
Temperatura del medio mín.	-20 °C
Temperatura del medio máx.	70 °C
Fluido	Aire comprimido
Contenido de aceite del aire comprimido min.	0 mg/m³
Contenido de aceite del aire comprimido máx.	5 mg/m³
Tamaño de partículas máx.	5 µm
Peso	0.55 kg

Material

Material carcasa	Aluminio
Material juntas	Acrilonitrilo butadieno estireno Caucho de carbono fluorado
N° de material	5652310000

Información técnica

La presión de pilotaje mín. debe alcanzarse, ya que, de lo contrario, podrían producirse conexiones erróneas y, dado el caso, un fallo de válvulas.

El punto de condensación de presión se debe situar como mínimo 15 °C por debajo de la temperatura ambiental y del medio, y debe ser como máx. de 3 °C .

El contenido de aceite del aire comprimido debe permanecer constante durante toda la vida útil.

Utilice solo aceites permitidos por AVENTICS. Encontrará más información en el documento “Información técnica” (disponible en el https://www.emerson.com/en-us/support).

Dimensiones

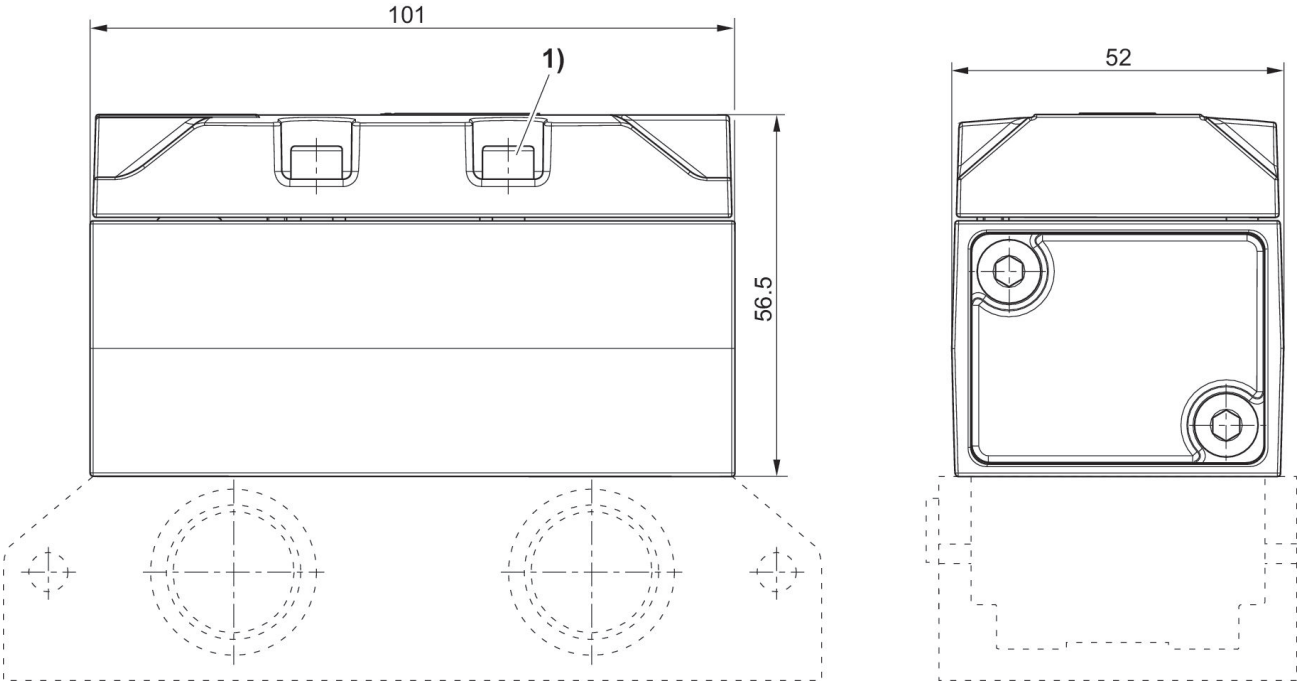

1) Par de apriete para tornillos de fijación: 5,5 ± 0,5 Nm
Placa base no incluida en el volumen de suministro