Válvula direcional 3/2, Série 565

5652310000

Série 563, 565, 567

AVENTICS série 563/565/567 têm invólucro em alumínio e são adequadas para montagem em sub-bases individuais ou de blocos, além de ter uma taxa de vazão de até 13.620 l/min com pressão de trabalho de até 30 bar.

- Invólucro resistente em alumínio
- Montagem em bloco
- Adequadas para taxa de vazão e pressão de trabalho elevadas
- Ideal para ambientes adversos
- Temperatura de aplicação de até 120 °C para versões com acionamento pneumático



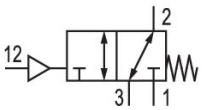

Dados técnicos

Setor	Indústria
acionamento	pneumático
Tipo de construção válvula	válvula de assento
Princípio de comutação	3/2 NC, com retorno por mola
Tipo de conexão	conexão de placa
Conexão de ar comprimido entrada	G 1/2
conexão de ar comprimido saída	G 1/2
Fluxo nominal Qn	4240 l/min
Pressão de operação mín.	-1 bar
Pressão de operação máx	30 bar
Nota	As válvulas podem ser usadas na função "normalmente ventilada" (Normally Closed/ NC) com uma pressão máxima de operação de 30 bar ou na função "normalmente ventilada" (Normally Open/NO) com uma pressão máxima de operação de 10 bar.
Pressão de comando mín.	5.5 bar

Pressão de comando máx.	10 bar
Temperatura ambiente mín.	-20 °C
Temperatura ambiente máx.	70 °C
Temperatura mín. do#fluido.	-20 °C
Temperatura máx. do#fluido.	70 °C
Fluido	Ar comprimido
Teor de óleo do ar comprimido min.	0 mg/m³
Teor de óleo do ar comprimido máx.	5 mg/m³
Tamanho máx. da partícula	5 µm
Peso	0.55 kg

Material

Material de caixa	Alumínio
Material de vedações	Plástico acrilonitrila-butadieno-estirol Borracha fluorcarbonada
N° de material	5652310000

Informações técnicas

A pressão de comando mínima deve ser alcançada, caso contrário podem ser verificadas comutações incorretas e, eventualmente, falha nas válvulas!

O ponto de condensação de pressão deve ser pelo menos 15 °C abaixo da temperatura ambiente e do fluido e um máximo de 3 °C .

O teor de óleo do ar comprimido deve permanecer constante durante toda a vida útil.

Por favor, use exclusivamente óleos autorizados pela AVENTICS. Para mais informações consulte o documento "Informações técnicas" (disponíveis no https://www.emerson.com/en-us/support).

Dimensões

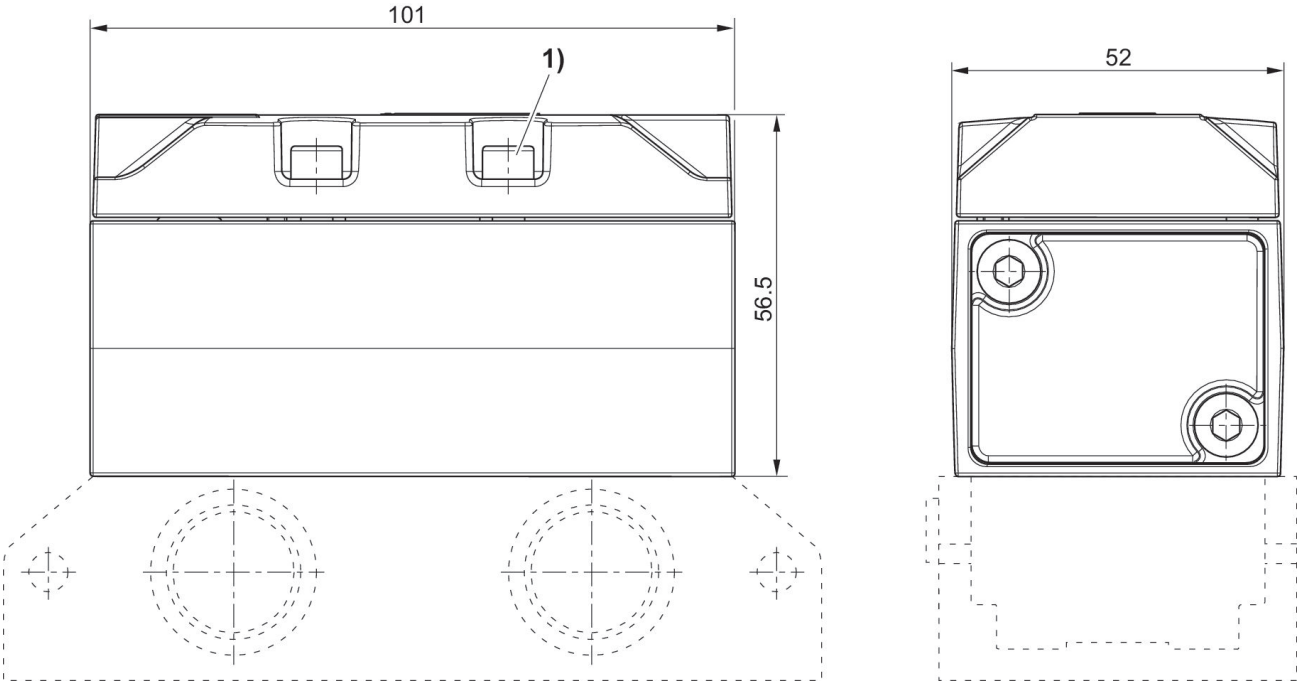

1) Torque de aperto para parafusos de fixação: 5,5 ± 0,5 Nm
Placa base não incluída no lote de fornecimento