Válvula direcional 5/2, Série CD07, Alavanca giratória, retentora

5634650100

Série CD07

2025-12-08

Válvulas direcionais AVENTICS série CD07

Qn = 1200 ... 1400 l/min

- Design durável
- Montagem em placa básica
- Adequada para temperatura ambiente extrema
- Resistente a variações de tensão
- Versão ATEX disponível



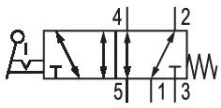

Dados técnicos

Setor	Indústria
acionamento	Acionamento mecânico
tamanho	CD07
Tipo de construção válvula	Válvula corrediça, sobreposição positiva
Princípio de comutação	5/2, com retorno por mola
conexão de placa	conexão de tubo
Elemento de acionamento	Alavanca giratória, retentora
Princípio de estanquidade	com vedação mole

Tipo de conexão de ar comprimido	Rosca interna
Conexão de ar comprimido entrada	G 1/4
conexão de ar comprimido saída	G 1/4
Saída de ar da conexão de ar comprimido	G 1/4
Fluxo nominal Qn	1200 l/min
Pressão de operação mín.	-0.95 bar
Pressão de operação máx	10 bar
força de acionamento min.	15 N
Certificados	Apropriado para ATEX
ATEX	Apropriado para ATEX

Temperatura ambiente mín.	-25 °C
Temperatura ambiente máx.	80 °C
Temperatura mín. do#fluido.	-25 °C
Temperatura máx. do#fluido.	80 °C
Fluido	Ar comprimido
Teor de óleo do ar comprimido min.	0 mg/m³
Teor de óleo do ar comprimido máx.	1 mg/m³
Tamanho máx. da partícula	50 µm
Peso	0.64 kg

Material

Material de caixa	Zinco moldado a pressão Poliamida, com reforço de fibra de vidro
Material de vedações	Borracha de acrilonitrila butadieno
Material elemento de acionamento	Polioximetileno
N° de material	5634650100

Informações técnicas

Fluxo nominal Qn com 6 bar e Δp = 1 bar

A pressão de comando mínima deve ser alcançada, caso contrário podem ser verificadas comutações incorretas e, eventualmente, falha nas válvulas!

O ponto de condensação de pressão deve ser pelo menos 15 °C abaixo da temperatura ambiente e do fluido e um máximo de 3 °C .

O teor de óleo do ar comprimido deve permanecer constante durante toda a vida útil.

Por favor, use exclusivamente óleos autorizados pela AVENTICS. Para mais informações consulte o documento "Informações técnicas" (disponíveis no https://www.emerson.com/en-us/support).

Dimensões em mm (Válvulas básicas)

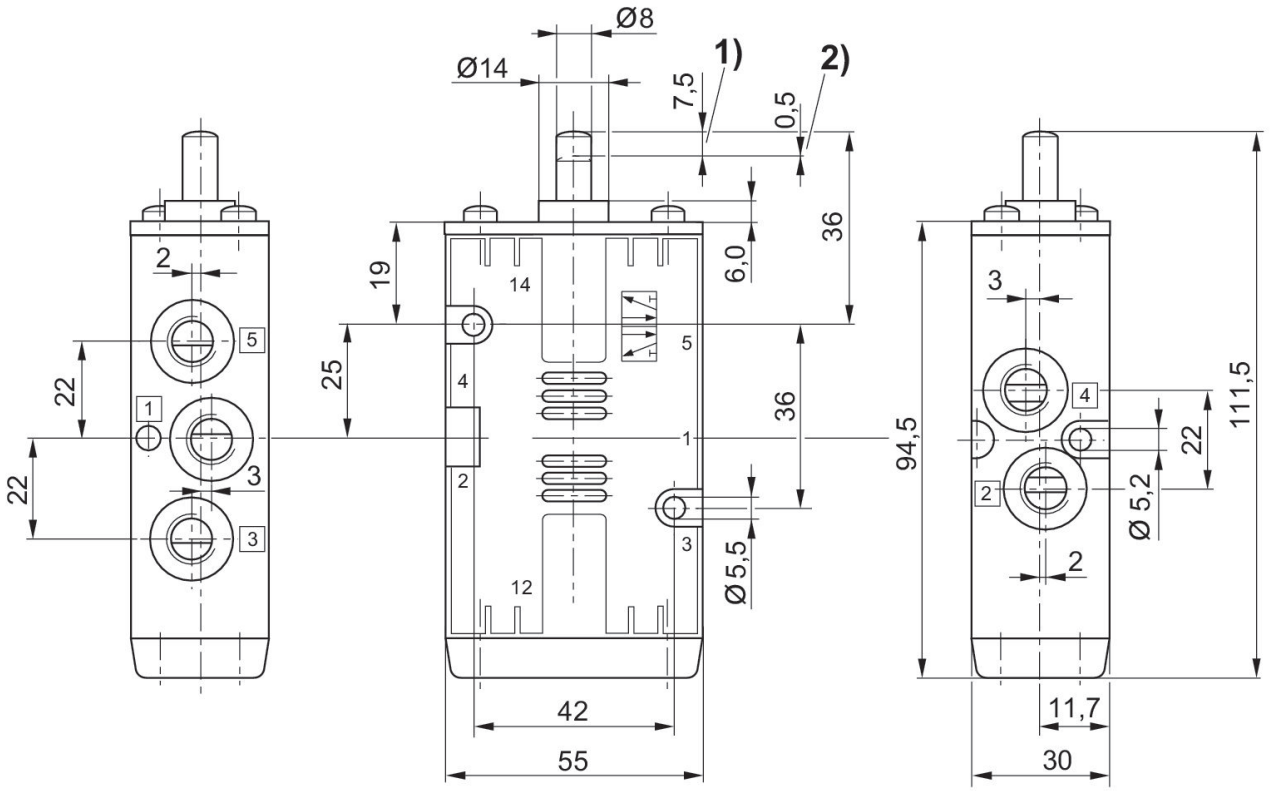

1) Curso
2) sobrecurso

Dimensões em mm

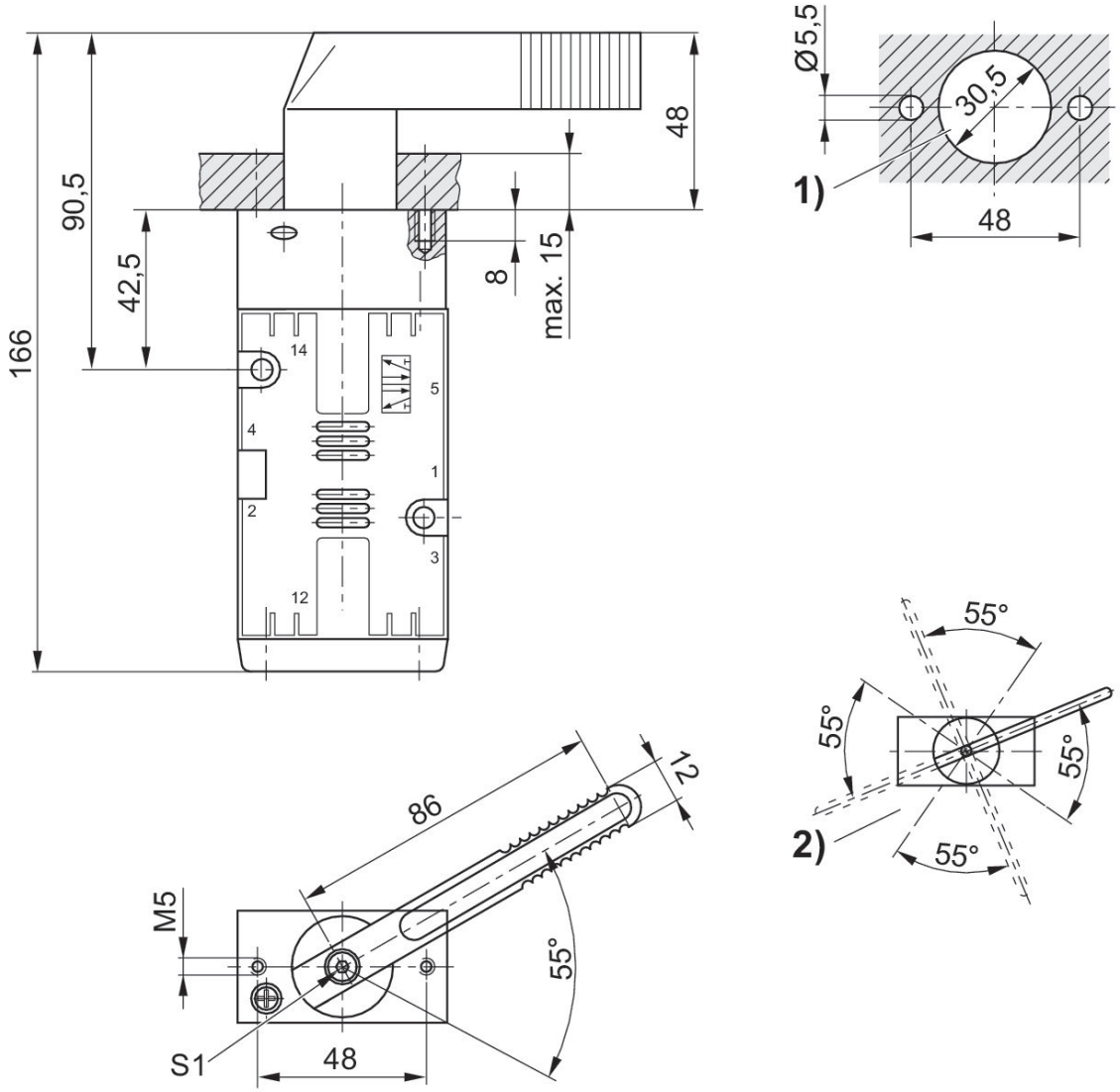

1) Montagem do painel elétrico (furos na placa de fixação).
2) Possíveis posições de alavanca (posições básicas da alavanca alteráveis após afrouxar o parafuso "S1" em passos de 90°.