Válvula direcional 3/2, Série CD07, Botão, bege

5634469310

Válvulas direcionais AVENTICS série CD07

Qn = 1200 ... 1400 l/min

- Design durável
- Montagem em placa básica
- Adequada para temperatura ambiente extrema
- Resistente a variações de tensão
- Versão ATEX disponível



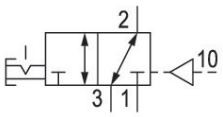

Dados técnicos

Setor	Indústria
acionamento	Acionamento mecânico
tamanho	CD07
Tipo de construção válvula	Válvula corrediça, sobreposição positiva
Princípio de comutação	3/2, acionamento pneumático bilateral
Funcionamento da válvula	NC/NO
conexão de placa	conexão de tubo
Elemento de acionamento	Alavanca simples com rolete sensor em fole com dobras
Princípio de estanquidade	com vedação mole
Tipo de conexão de ar comprimido	Rosca interna
Conexão de ar comprimido entrada	M14x1,5
conexão de ar comprimido saída	M14x1,5
Saída de ar da conexão de ar comprimido	M14x1,5
Conexão de ar comprimido Pilotaje entrada	M10x1
Fluxo nominal Qn	1400 l/min
Pressão de operação mín.	-0.95 bar
Pressão de operação máx	10 bar

Pressão de comando mín.	3 bar
Pressão de comando máx.	10 bar
força de acionamento min.	40 N
Certificados	Apropriado para ATEX
ATEX	Apropriado para ATEX
Temperatura ambiente mín.	-25 °C
Temperatura ambiente máx.	80 °C
Temperatura mín. do#fluido.	-25 °C
Temperatura máx. do#fluido.	80 °C
Fluido	Ar comprimido
Teor de óleo do ar comprimido min.	0 mg/m³
Teor de óleo do ar comprimido máx.	1 mg/m³
Tamanho máx. da partícula	50 µm
Peso	0.45 kg

Material

Material de caixa	Zinco moldado a pressão
Material de vedações	Borracha de acrilonitrila butadieno
Material elemento de acionamento	Polioximetileno
N° de material	5634469310

Informações técnicas

válvula opcional: as conexões de ar comprimido entrada e saída podem ser trocadas. Desta forma, é possível utilizar a válvula no modo de funcionamento NC ou NO.

Fluxo nominal Qn com 6 bar e Δp = 1 bar

A pressão de comando mínima deve ser alcançada, caso contrário podem ser verificadas comutações incorretas e, eventualmente, falha nas válvulas!

O ponto de condensação de pressão deve ser pelo menos 15 °C abaixo da temperatura ambiente e do fluido e um máximo de 3 °C .

O teor de óleo do ar comprimido deve permanecer constante durante toda a vida útil.

Por favor, use exclusivamente óleos autorizados pela AVENTICS. Para mais informações consulte o documento "Informações técnicas" (disponíveis no https://www.emerson.com/en-us/support).

Válvula direcional 3/2, Série CD07, Botão, bege

5634469310

2025-12-08

Dimensões em mm

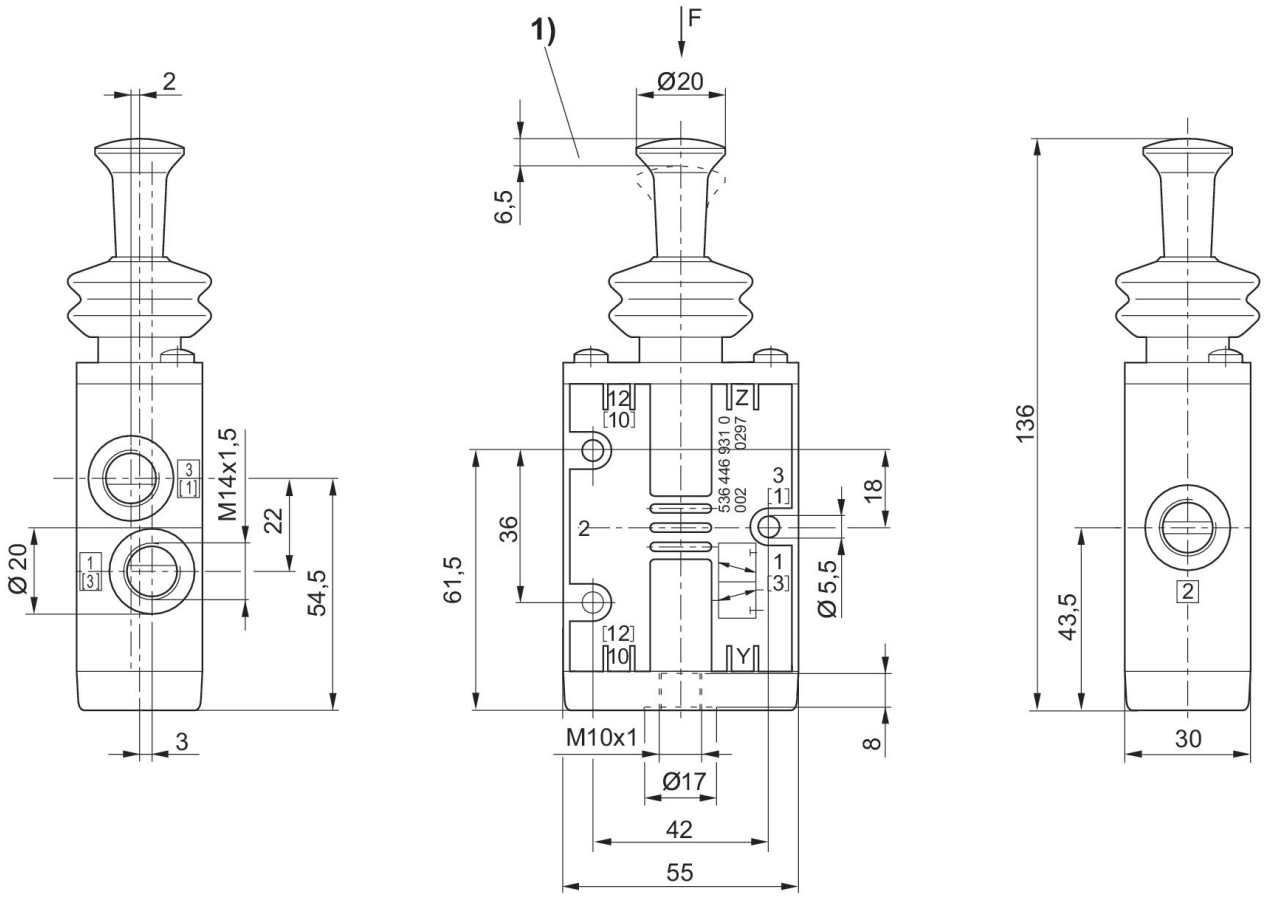

1) curso