Distributeur 3/2, Série CD07, Bouton

5634469110

Distributeurs AVENTICS série CD07

Qn = 1200 ... 1400 l/min

- Conception robuste
- Montage sur embase
- Adaptées aux températures ambiantes extrêmes
- Résistantes aux fluctuations de tension
- Version ATEX disponible



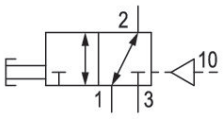

Données techniques

Secteur	Industrie
Commande	Commande mécanique
Taille	CD07
Type de construction du distributeur	Distributeur à tiroir chevauchement positif
Principe de commutation	3/2, commande pneumatique bilatérale
Fonction du distributeur	NF/NO
Raccordement sur embase	Raccordement direct
Elément de commande	Bouton
Principe d'étanchéité	à étanchéification souple

Type de raccordement d’air comprimé	Taraudage
Entrée raccord d'air comprimé	M14x1,5
Sortie raccord d'air comprimé	M14x1,5
Raccord d'air comprimé échappement	M14x1,5
Raccord d'air comprimé pilote entrée	M12x1,5
Débit nominal Qn	1400 l/min
Pression de service min.	-0.95 bar
Pression de service maxi	10 bar
Pression de pilotage mini	5 bar

Pression de pilotage maxi	10 bar
Force de commande min.	40 N
Certificats	Convient pour ATEX
ATEX	Convient pour ATEX
Température ambiante min.	-25 °C
Température ambiante max.	80 °C
Température min. du fluide	-25 °C
Température max. du fluide	80 °C
Fluide	Air comprimé
Teneur en huile de l'air comprimé min.	0 mg/m³
Teneur en huile de l'air comprimé Maxi.	1 mg/m³
Taille de particule max.	50 µm
Poids	0.45 kg

Matériau

Matériau boîtiers	Zinc coulé sous pression
Matériau joints	Caoutchouc nitrile (NBR)
Matériaux élément de commande	Polyoxyméthylène
Référence	5634469110

Informations techniques

Distributeur optionnel : les raccordements d'air comprimé, entrée et sortie, peuvent être échangés. De ce fait, vous pouvez utiliser le distributeur en mode de fonctionnement NC ou NO.

Débit nominal Qn pour 6 bar et Δp = 1 bar

La pression de pilotage minimale min. doit être respectée, sans quoi des commutations intempestives et, le cas échéant, une panne des distributeurs sont susceptibles de se produire !

Le point de rosée sous pression doit se situer à au moins 15 °C sous la température ambiante et la température du fluide et peut atteindre max. 3 °C .

La teneur en huile de l'air comprimé doit rester constante tout au long de la durée de vie.

Exclusivement utiliser des huiles autorisées par AVENTICS. Pour de plus amples informations, se reporter au document « Informations techniques » (disponible dans le https://www.emerson.com/en-us/support).

Distributeur 3/2, Série CD07, Bouton

5634469110

Dimensions en mm (Distributeur de base)

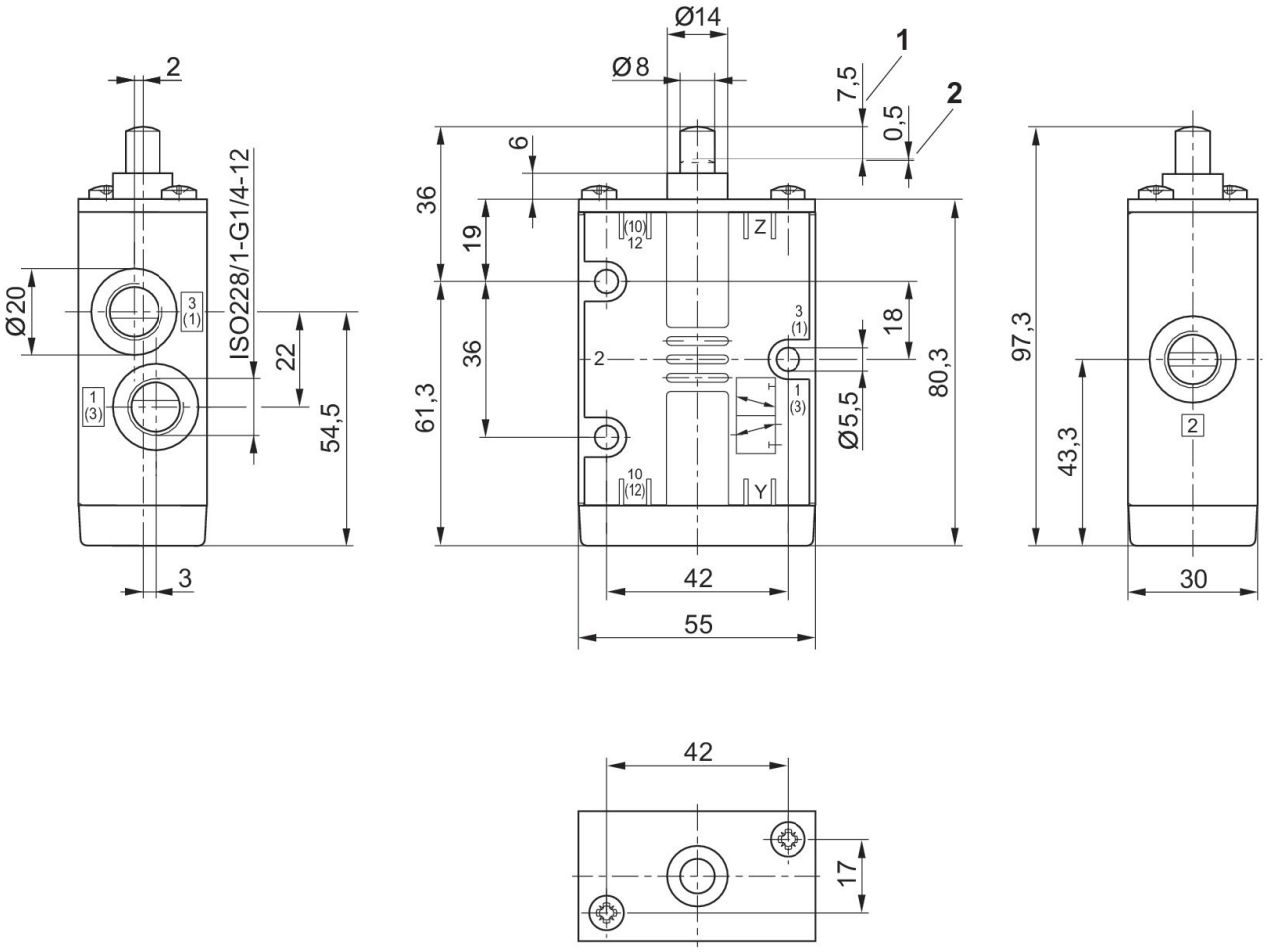

1) Course
2) Dépassement de course

Dimensions en mm

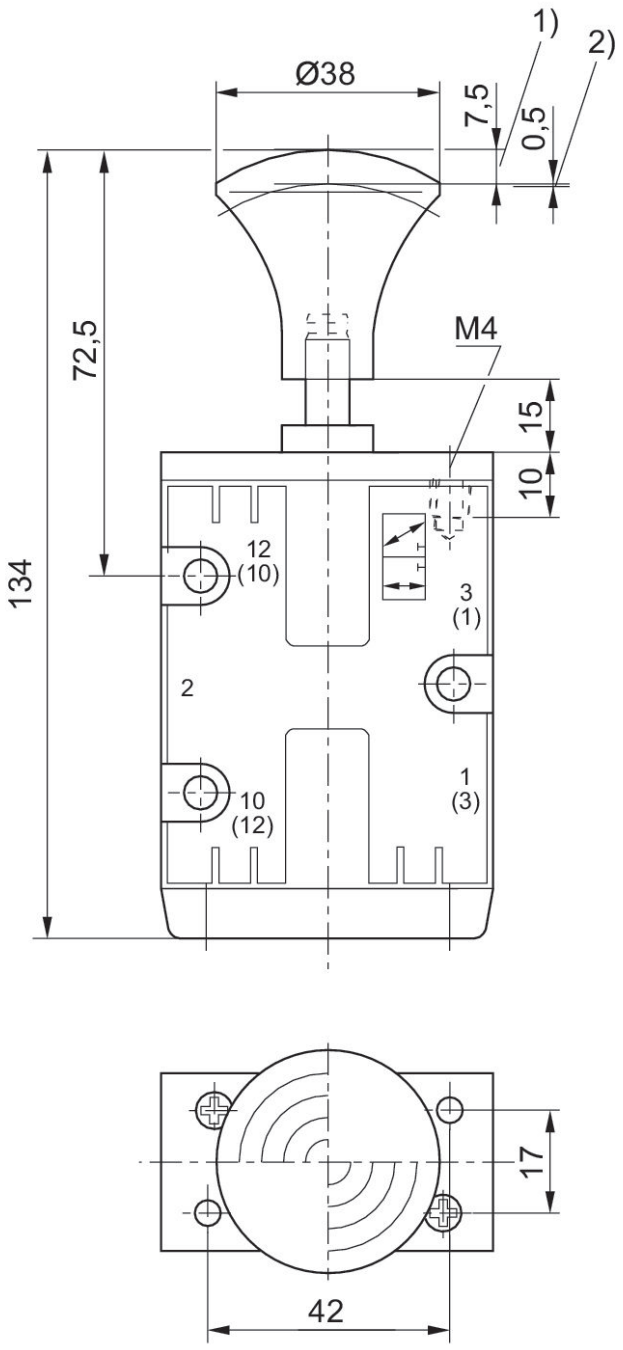

1) Course
2) Dépassement de course