3/2-Wegeventil, Serie CD07, Knopf

5634469110

AVENTICS Wegeventile der Serie CD07

Qn = 1200 ... 1400 l/min

- Langlebige Ausführung
- Montage auf Grundplatte
- Für extreme Umgebungstemperaturen geeignet
- Gegen Spannungsschwankungen resistent
- ATEX-Version lieferbar



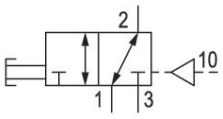

Technische Daten

Branche	Industrie
Betätigung	Mechanisch betätigt
Baugröße	CD07
Bauart Ventil	Schieberventil, überschneidungsfrei
Schaltprinzip	3/2, beidseitig pneumatisch betätigt
Ventilfunktion	NC/NO
Plattenanschluss	Rohranschluss
Betätigungselement	Knopf
Dichtprinzip	weich dichtend

Typ Druckluftanschluss	Innengewinde
Druckluftanschluss Eingang	M14x1,5
Druckluftanschluss Ausgang	M14x1,5
Druckluftanschluss Entlüftung	M14x1,5
Druckluftanschluss Vorsteuerung Eingang	M12x1,5
Nenndurchfluss Qn	1400 l/min
Betriebsdruck min.	-0.95 bar
Betriebsdruck max.	10 bar
Steuerdruck min.	5 bar

Steuerdruck max.	10 bar
Betätigungskraft min.	40 N
Zertifikate	ATEX-geeignet
ATEX	ATEX-geeignet
Umgebungstemperatur min.	-25 °C
Umgebungstemperatur max.	80 °C
Mediumstemperatur min.	-25 °C
Mediumstemperatur max.	80 °C
Medium	Druckluft
Ölgehalt der Druckluft min.	0 mg/m³
Ölgehalt der Druckluft max.	1 mg/m³
Max. Partikelgröße	50 µm
Gewicht	0.45 kg

Werkstoff

Werkstoff Gehäuse	Zink-Druckguss
Werkstoff Dichtungen	Acrylnitril-Butadien-Kautschuk
Werkstoff Betätigungselement	Polyoxymethylen
Materialnummer	5634469110

Technische Informationen

Optionsventil: Die Druckluftanschlüsse Eingang und Ausgang können vertauscht werden. Dadurch können Sie das Ventil in der Betriebsart NC oder NO verwenden.

Nenndurchfluss Qn bei 6 bar und Δp = 1 bar

Der min. Steuerdruck darf nicht unterschritten werden, da es sonst zu Fehlschaltungen und ggf. Ventilausfall kommen kann!

Der Drucktaupunkt muss mindestens 15 °C unter der Umgebungs- und Mediumstemperatur liegen und darf max. 3 °C betragen.

Der Ölgehalt der Druckluft muss über die gesamte Lebensdauer konstant bleiben.

Verwenden Sie ausschließlich von AVENTICS zugelassene Öle. Weitere Informationen finden Sie im Dokument „Technische Informationen“ (erhältlich im https://www.emerson.com/de-de/support).

3/2-Wegeventil, Serie CD07, Knopf

5634469110

Abmessungen in mm (Grundventil)

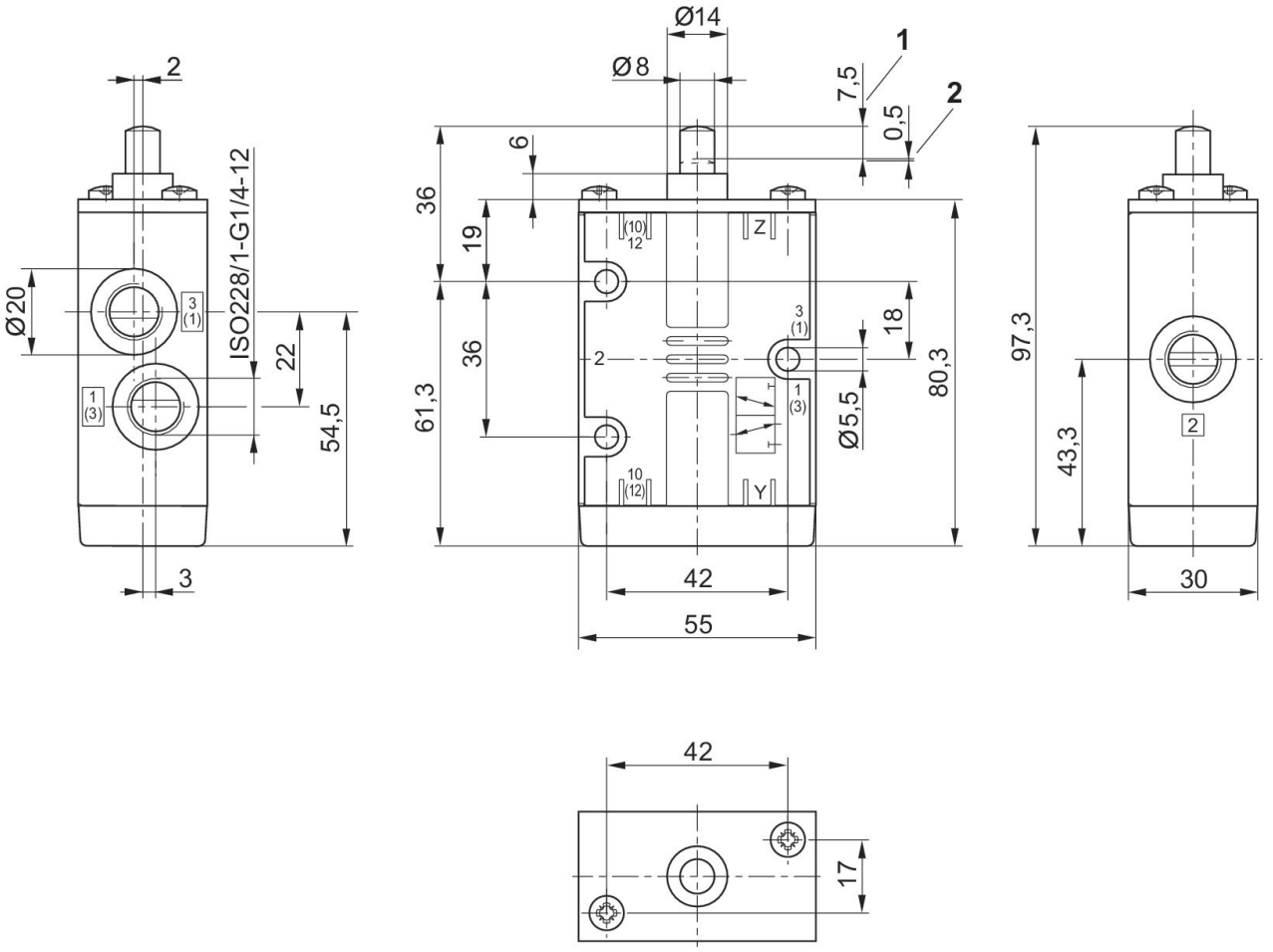

1) Hub
2) Überhub

Abmessungen in mm

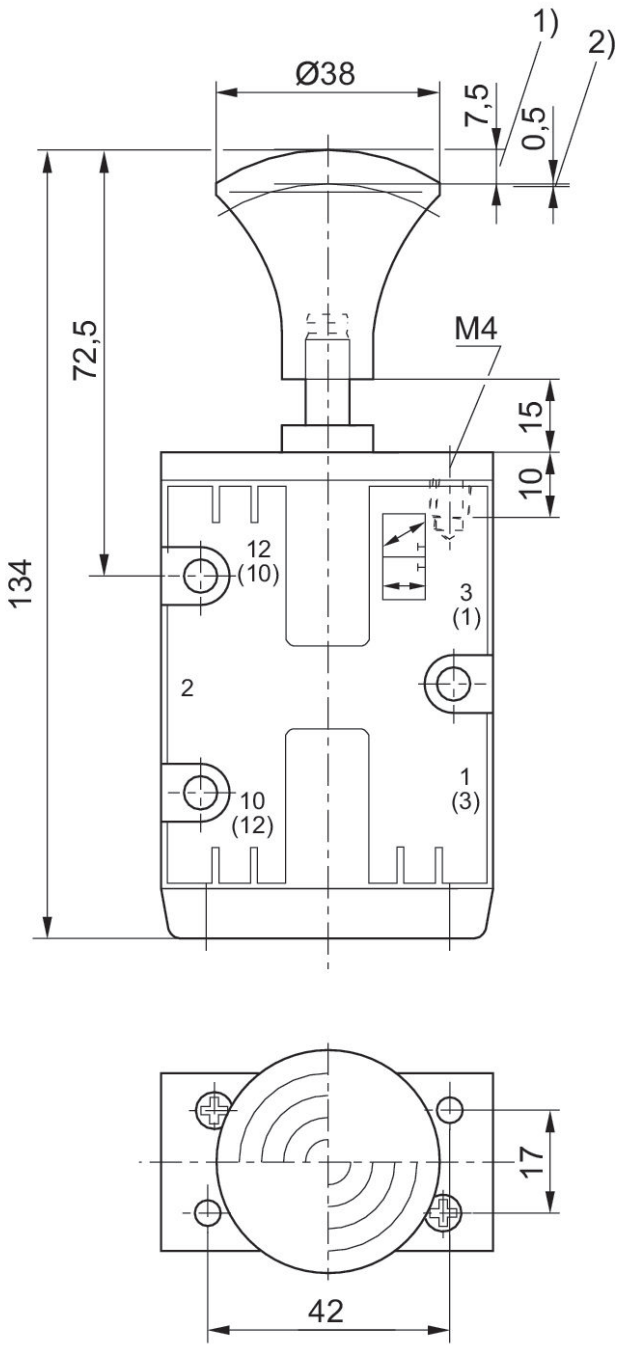

1) Hub
2) Überhub