Válvula distribuidora 3/2, Serie CD07, Botón

5634461100

Válvulas direccionales AVENTICS serie CD07

Qn = 1200 ... 1400 l/min

- Diseño duradero
- Montaje en placa base
- Conveniente para temperaturas ambiente extremas
- Resistente a las fluctuaciones de voltaje
- Versión ATEX disponible



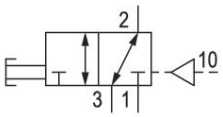

Datos técnicos

Sector	Industria
Accionamiento	Accionamiento mecánico
tamaño de construcción	CD07
Tipo de válvula	Válvula de corredera manual, solapamiento positivo
Principio de conmutación	3/2, doble accionamiento neumático
Función de válvula	NC/NA
conexión por placas	Conexión tubo
Elemento de accionamiento	Botón
Principio de obturación	hermetizante suave
Tipo de conexión de aire comprimido	Rosca interior
Conexión de aire comprimido entrada	G 1/4
conexión de aire comprimido salida	G 1/4
conexión de aire comprimido escape	G 1/4
Conexión de aire comprimido pilotaje entrada	G 1/8
Caudal nominal Qn	1400 l/min
Presión de funcionamiento mín.	-0.95 bar
Presión de funcionamiento máx.	10 bar

Presión de pilotaje mín.	2 bar
Presión de pilotaje máx.	10 bar
Fuerza de accionamiento mín.	40 N
Certificados	Adecuado para ATEX
ATEX	Adecuado para ATEX
Temperatura ambiente mín.	-25 °C
Temperatura ambiente máx.	80 °C
Temperatura del medio mín.	-25 °C
Temperatura del medio máx.	80 °C
Fluido	Aire comprimido
Contenido de aceite del aire comprimido min.	0 mg/m³
Contenido de aceite del aire comprimido máx.	1 mg/m³
Tamaño de partículas máx.	50 µm
Peso	0.45 kg

Material

Material carcasa	Zinc fundido a presión Poliamida, reforzada con fibras de vidrio
Material juntas	Caucho de acrilnitrilo butadieno
Material elemento de accionamiento	Polioximetileno
N° de material	5634461100

Información técnica

válvula opcional: las conexiones de aire comprimido de entrada y salida pueden cambiarse. Así, la válvula se puede utilizar con el tipo de funcionamiento NC o NA.

Caudal nominal Qn a 6 bar y Δp = 1 bar

La presión de pilotaje mín. debe alcanzarse, ya que, de lo contrario, podrían producirse conexiones erróneas y, dado el caso, un fallo de válvulas.

El punto de condensación de presión se debe situar como mínimo 15 °C por debajo de la temperatura ambiental y del medio, y debe ser como máx. de 3 °C .

El contenido de aceite del aire comprimido debe permanecer constante durante toda la vida útil.

Utilice solo aceites permitidos por AVENTICS. Encontrará más información en el documento “Información técnica” (disponible en el https://www.emerson.com/en-us/support).

Válvula distribuidora 3/2, Serie CD07, Botón

5634461100

Dimensiones en mm (Valvola di base)

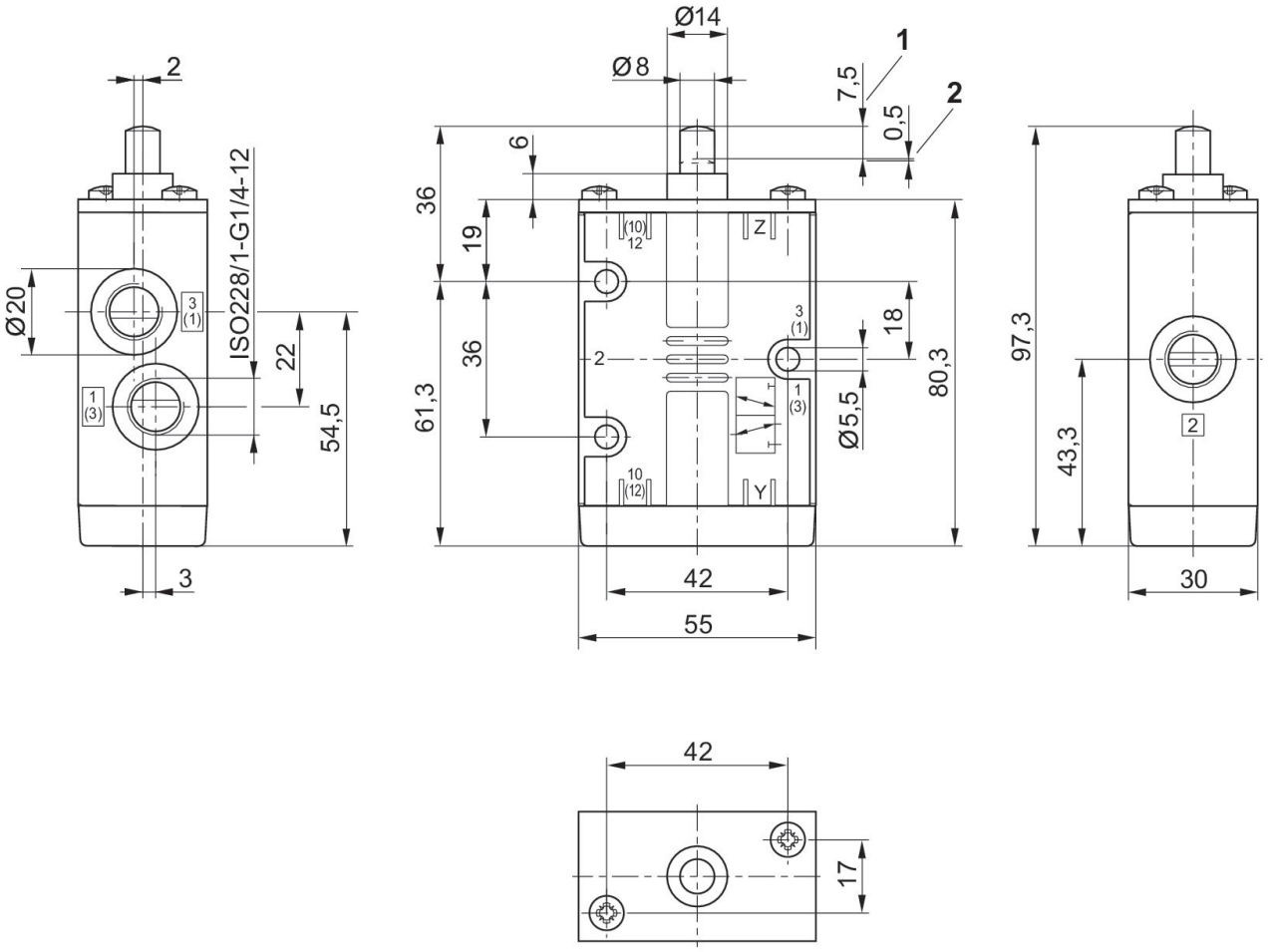

1) Carrera
2) sobrecarrera

Válvula distribuidora 3/2, Serie CD07, Botón

5634461100

Dimensiones en mm

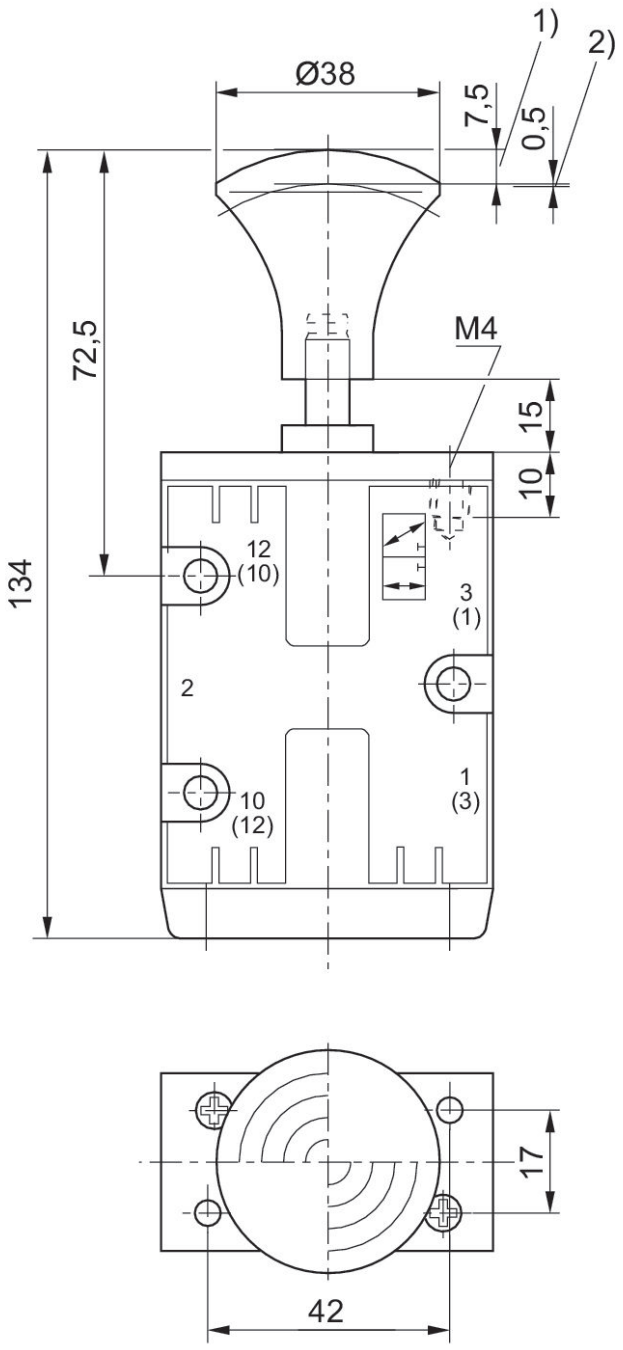

1) Carrera
2) sobrecarrera