Valvola 3/2, Serie CD07, Manopola

5634461000

Valvole direzionali AVENTICS Serie IS07

Qn = 1200 ... 1400 l/min

- Design durevole
- Montaggio su base
- Idonee a temperature ambiente estreme
- Resistenti a oscillazioni di tensione
- Versione ATEX disponibile



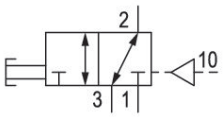

Dati tecnici

Settore	Industria
Azionamento	Azionamento meccanico
grandezza	CD07
Tipo di valvola	Valvola a cassetto sovrapposizione positiva
Principio di commutazione	3/2, con ritorno pneumatico
Funzione valvola	NC/NO
attacco a piastra	raccordo a compressione
Elemento di comando	Manopola
Principio di tenuta	con chiusura non a tenuta

Tipo di raccordo aria compressa	Filettatura interna
Attacco aria compressa ingresso	M14x1,5
attacco aria compressa uscita	M14x1,5
scarico raccordo aria compressa	M14x1,5
Raccordo aria compressa pilotaggio ingresso	M10x1
Portata nominale Qn	1400 l/min
Pressione di esercizio min.	-0.95 bar
Pressione di esercizio max	10 bar
pressione di pilotaggio min.	2 bar

Pressione di pilotaggio max.	10 bar
forza di azionamento min.	40 N
Certificati	Adatto ad ATEX
ATEX	Adatto ad ATEX
Temperatura ambiente min.	-25 °C
Temperatura ambiente max.	80 °C
Temperatura del fluido min.	-25 °C
Temperatura del fluido max.	80 °C
Fluido	Aria compressa
Contenuto di olio dell'aria compressa min.	0 mg/m³
Contenuto di olio dell'aria compressa max.	1 mg/m³
Dimensione max. particella	5 µm
Peso	0.45 kg

Materiale

Materiale corpo	Pressofuso di zinco
Materiale guarnizioni	Gomma acrilonitrile-butadiene
Materiale elemento di azionamento	Poliossimetilene
Codice	5634461000

Informazioni tecniche

valvola opzionale: ingresso e uscita dei raccordi aria compressa possono essere scambiati. Quindi è possibile utilizzare la valvola in modalità NC o NA.

Portata nominale Qn con 6 bar e Δp = 1 bar

Non è consentito non raggiungere la pressione di pilotaggio min., poiché altrimenti è possibile che si verifichino commutazioni errate ed eventualmente guasti alle valvole!

Il punto di rugiada in pressione deve essere inferiore alla temperatura ambiente e a quella del fluido di almeno 15 °C e non superare il valore di 3 °C .

Il contenuto di olio dell'aria compressa deve rimanere costante per tutta la durata.

Utilizzare esclusivamente oli omologati da AVENTICS. Per maggiori informazioni consultare il documento “Informazioni tecniche” (disponibile nel https://www.emerson.com/en-us/support).

Dimensioni in mm (Valvola di base)

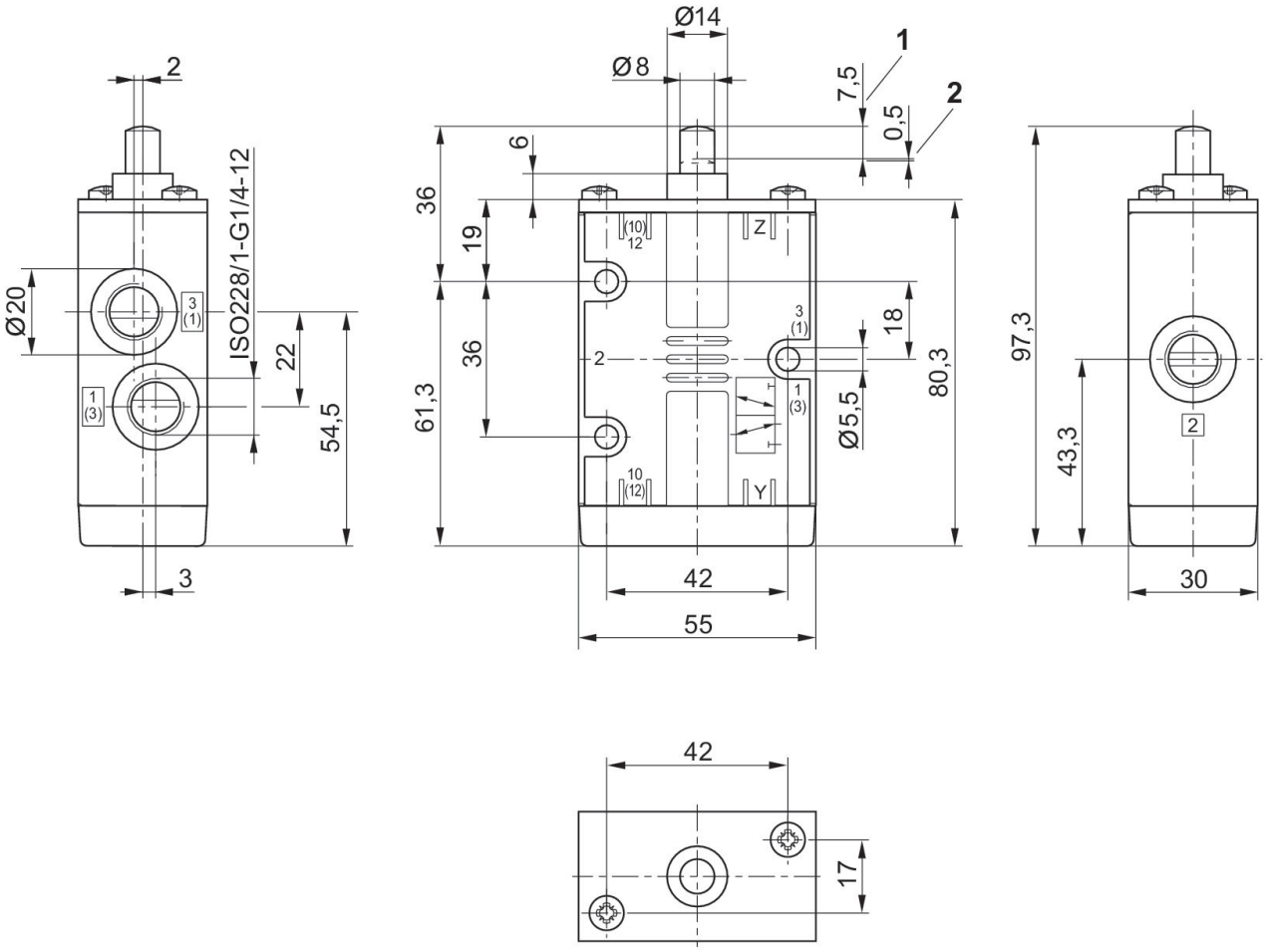

1) Corsa
2) sovraccorsa

Dimensioni in mm

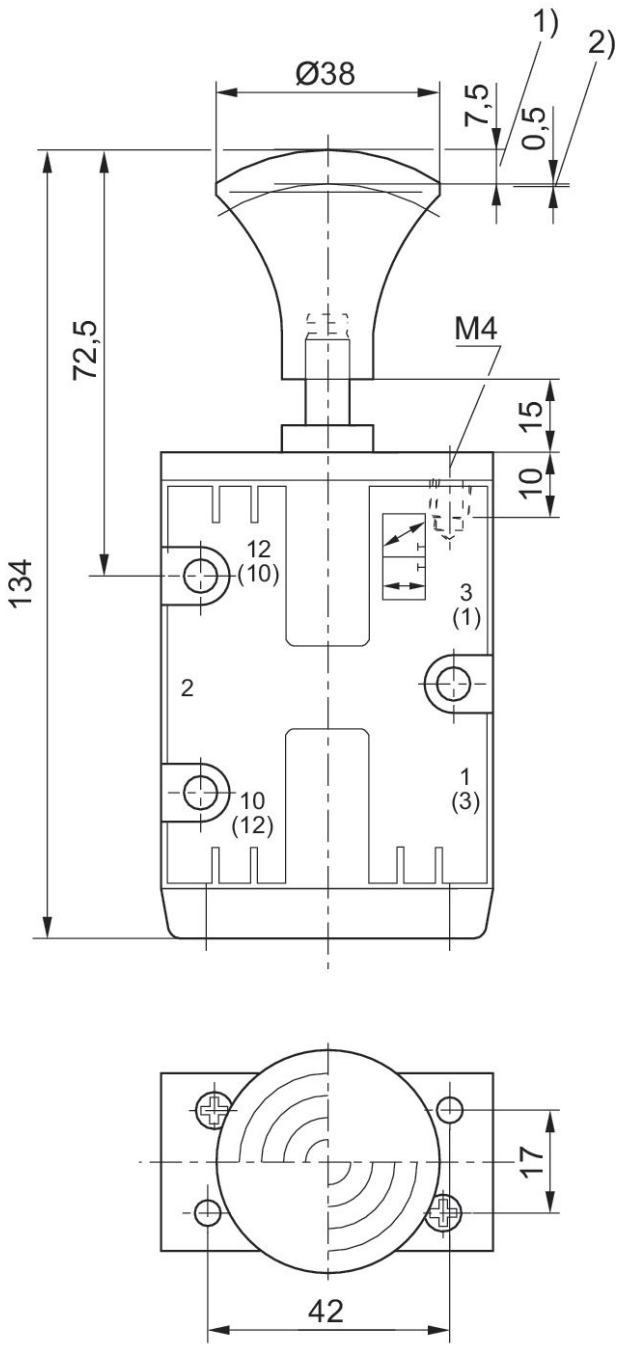

1) Corsa
2) sovraccorsa