Valvola 3/2, Serie CD07, Manopola

5634460100

Valvole direzionali AVENTICS Serie IS07

Qn = 1200 ... 1400 l/min

- Design durevole
- Montaggio su base
- Idonee a temperature ambiente estreme
- Resistenti a oscillazioni di tensione
- Versione ATEX disponibile



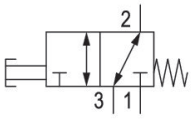

Dati tecnici

Settore	Industria
Azionamento	Azionamento meccanico
grandezza	CD07
Tipo di valvola	Valvola a cassetto sovrapposizione positiva
Principio di commutazione	3/2, con ritorno a molla
Funzione valvola	NC/NO
attacco a piastra	raccordo a compressione
Elemento di comando	Manopola
Principio di tenuta	con chiusura non a tenuta

Tipo di raccordo aria compressa	Filettatura interna
Attacco aria compressa ingresso	G 1/4
attacco aria compressa uscita	G 1/4
scarico raccordo aria compressa	G 1/4
Portata nominale Qn	1400 l/min
Pressione di esercizio min.	-0.95 bar
Pressione di esercizio max	10 bar
forza di azionamento min.	70 N
Certificati	Adatto ad ATEX

ATEX	Adatto ad ATEX
Temperatura ambiente min.	-25 °C
Temperatura ambiente max.	80 °C
Temperatura del fluido min.	-25 °C
Temperatura del fluido max.	80 °C
Fluido	Aria compressa
Contenuto di olio dell'aria compressa min.	0 mg/m³
Contenuto di olio dell'aria compressa max.	1 mg/m³
Dimensione max. particella	50 µm
Peso	0.45 kg

Materiale

Materiale corpo	Pressofuso di zinco Poliammide, rinforzata in fibra di vetro
Materiale guarnizioni	Gomma acrilonitrile-butadiene
Materiale elemento di azionamento	Poliossimetilene
Codice	5634460100

Informazioni tecniche

valvola opzionale: ingresso e uscita dei raccordi aria compressa possono essere scambiati. Quindi è possibile utilizzare la valvola in modalità NC o NA.

Portata nominale Qn con 6 bar e Δp = 1 bar

Non è consentito non raggiungere la pressione di pilotaggio min., poiché altrimenti è possibile che si verifichino commutazioni errate ed eventualmente guasti alle valvole!

Il punto di rugiada in pressione deve essere inferiore alla temperatura ambiente e a quella del fluido di almeno 15 °C e non superare il valore di 3 °C .

Il contenuto di olio dell'aria compressa deve rimanere costante per tutta la durata.

Utilizzare esclusivamente oli omologati da AVENTICS. Per maggiori informazioni consultare il documento “Informazioni tecniche” (disponibile nel https://www.emerson.com/en-us/support).

Dimensioni in mm (Valvola di base)

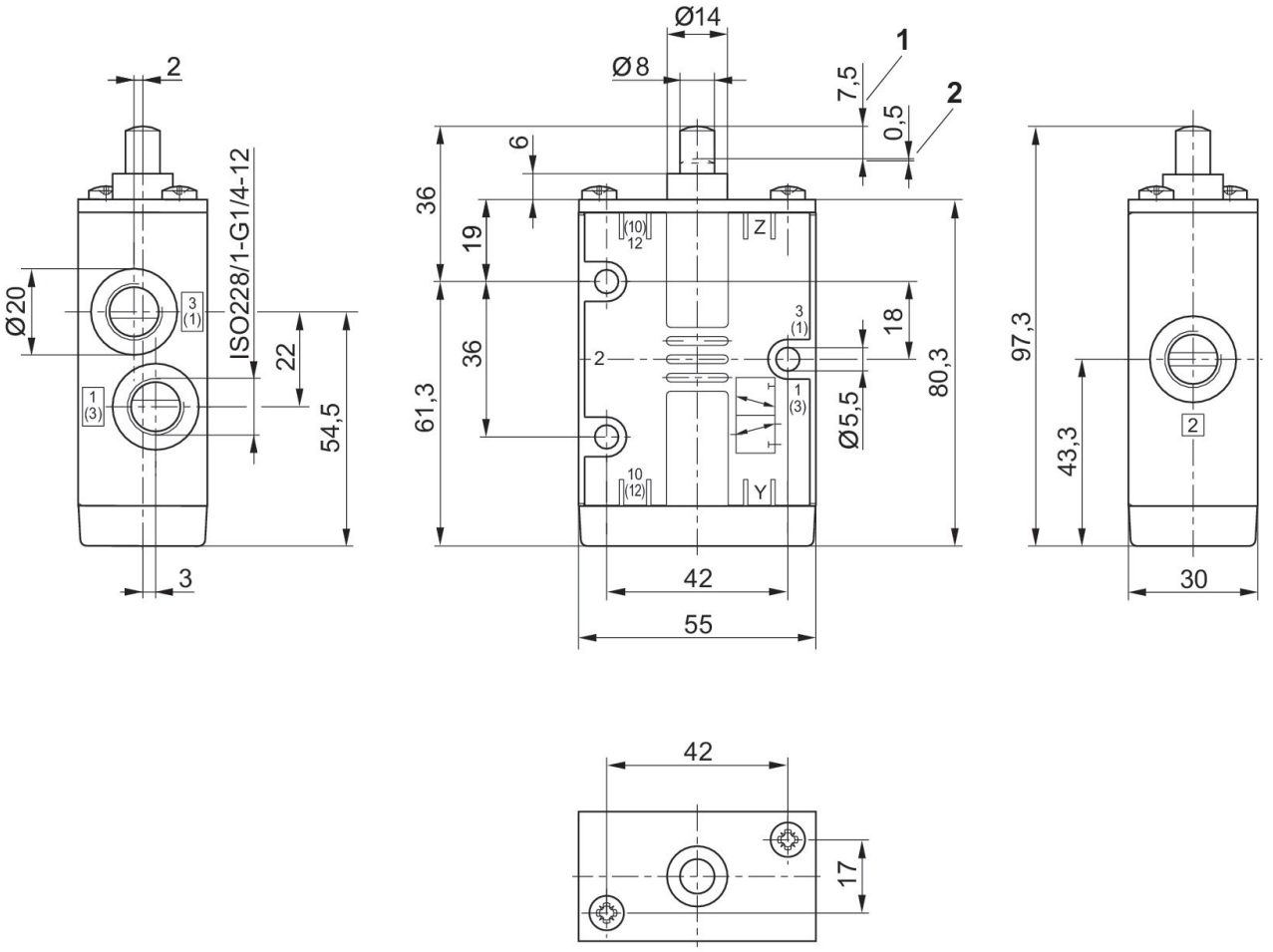

1) Corsa
2) sovraccorsa

Dimensioni in mm

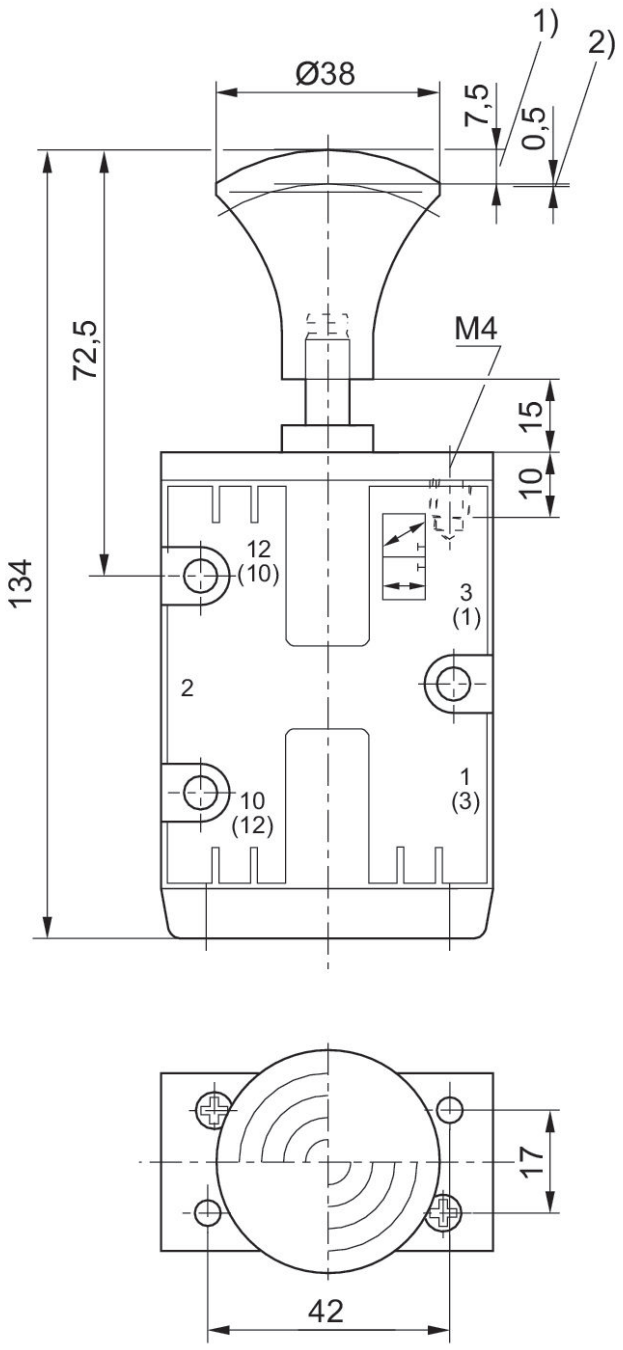

1) Corsa
2) sovraccorsa