Distributeur 5/2, Série CD04, Bouton

5634260100

Série CD04

Qn = 900l/min

- Conception robuste
- Montage sur embase
- Adaptées aux températures ambiantes extrêmes
- Résistantes aux fluctuations de tension
- Version ATEX disponible

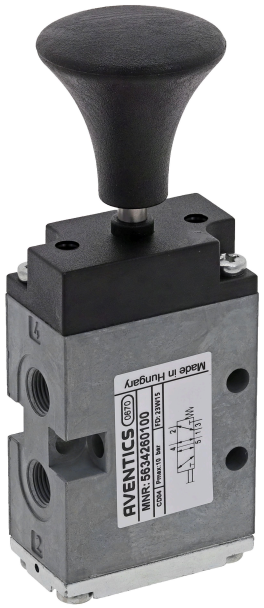

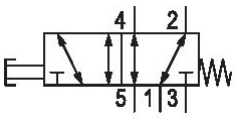

Données techniques

Secteur	Industrie
Commande	mécanique
Type de construction du distributeur	Distributeur à tiroir chevauchement positif
Principe de commutation	5/2, avec rappel par ressort
Raccordement sur embase	Raccordement direct
Elément de commande	Bouton
Principe d'étanchéité	à étanchéification souple
Type de fermeture	non verrouillable

Type de raccordement d’air comprimé	Taraudage
Entrée raccord d'air comprimé	G 1/8
Sortie raccord d'air comprimé	G 1/8
Raccord d'air comprimé échappement	G 1/8
Débit nominal Qn	900 l/min
Pression de service min.	-0.95 bar
Pression de service maxi	10 bar
Force de commande min.	70 N
Température ambiante min.	-20 °C
Température ambiante max.	65 °C

Température min. du fluide	-20 °C
Température max. du fluide	65 °C
Fluide	Air comprimé
Teneur en huile de l'air comprimé min.	0 mg/m³
Teneur en huile de l'air comprimé Maxi.	1 mg/m³
Taille de particule max.	50 µm
Poids	0.32 kg

Matériau

Matériau boîtiers	Zinc coulé sous pression Polyamide, renforcé par fibres de verre
Matériau joints	Caoutchouc nitrile (NBR)
Matériaux élément de commande	Polyoxyméthylène
Référence	5634260100

Informations techniques

Débit nominal Qn pour 6 bar et Δp = 1 bar

La pression de pilotage minimale min. doit être respectée, sans quoi des commutations intempestives et, le cas échéant, une panne des distributeurs sont susceptibles de se produire !

Le point de rosée sous pression doit se situer à au moins 15 °C sous la température ambiante et la température du fluide et peut atteindre max. 3 °C .

La teneur en huile de l'air comprimé doit rester constante tout au long de la durée de vie.

Exclusivement utiliser des huiles autorisées par AVENTICS. Pour de plus amples informations, se reporter au document « Informations techniques » (disponible dans le https://www.emerson.com/en-us/support).

Distributeur 5/2, Série CD04, Bouton

5634260100

Dimensions en mm (Distributeur de base)

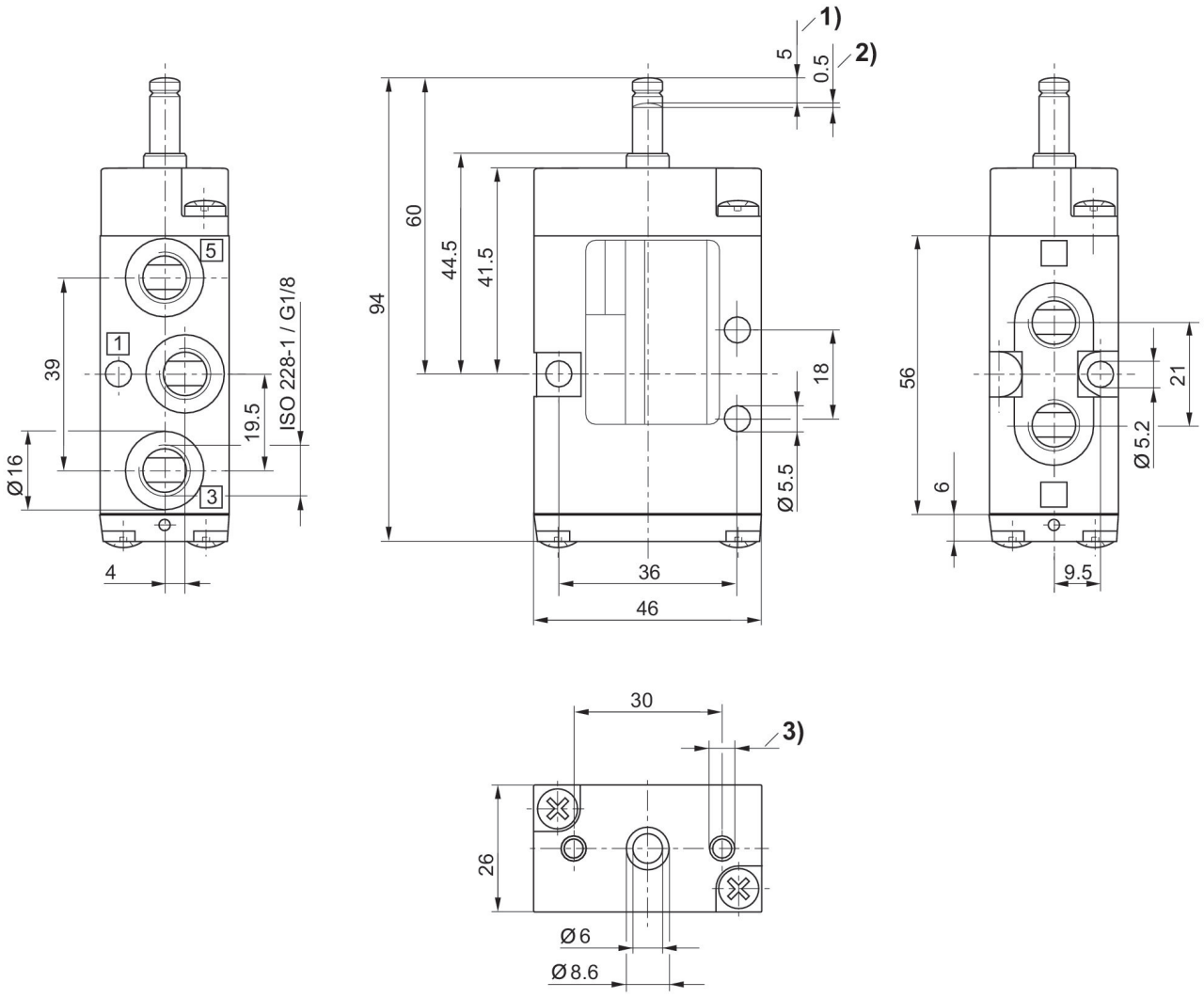

1) Course
2) Dépassement de course
3) Ø 4,5 - 12 profond

Distributeur 5/2, Série CD04, Bouton

5634260100

Dimensions en mm

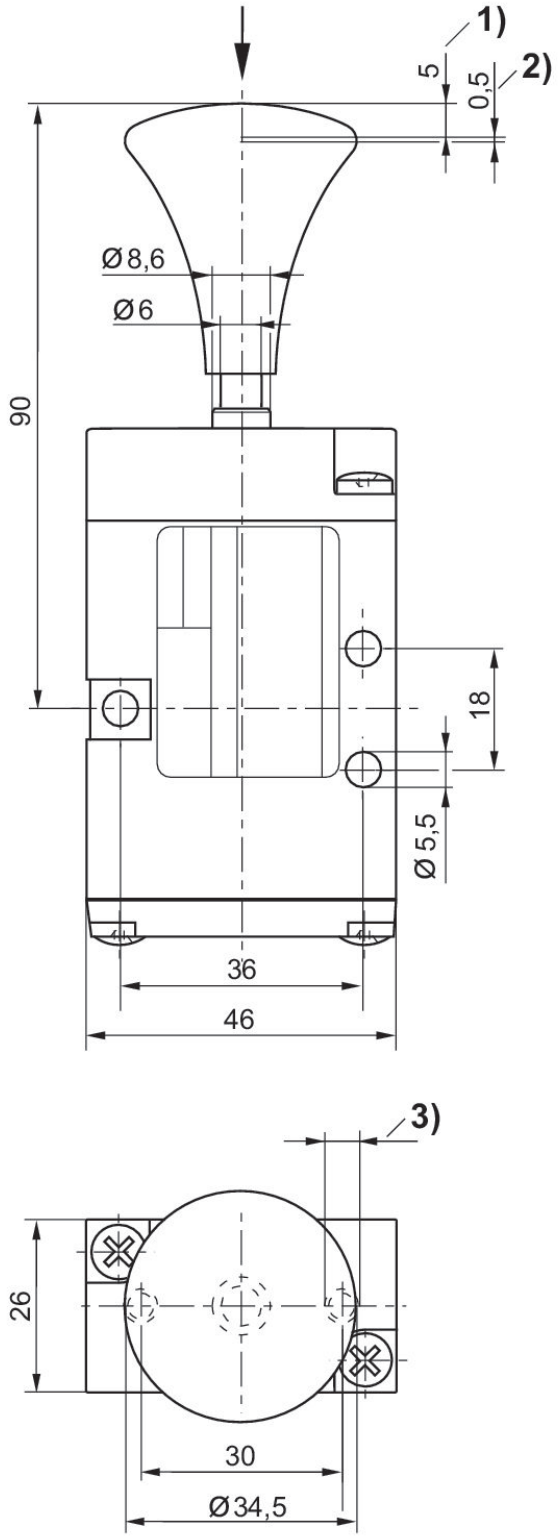

1) Course
2) Dépassement de course
3) Ø 4,5 - 12 profond