Válvula direcional 5/2, Série CD04, Alavanca giratória, retentora

5634250100

Série CD04

2026-01-27

Série CD04

Qn = 900l/min

- Design durável
- Montagem em placa básica
- Adequada para temperatura ambiente extrema
- Resistente a variações de tensão
- Versão ATEX disponível



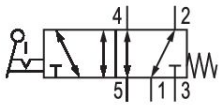

Dados técnicos

Setor	Indústria
acionamento	mecânico
Tipo de construção válvula	Válvula corrediça, sobreposição positiva
Princípio de comutação	5/2, com retorno por mola
conexão de placa	conexão de tubo
Elemento de acionamento	Alavanca giratória, retentora
Princípio de estanquidade	com vedação mole
Tipo de peça obturadora	não travável

Tipo de conexão de ar comprimido	Rosca interna
Conexão de ar comprimido entrada	G 1/8
conexão de ar comprimido saída	G 1/8
Saída de ar da conexão de ar comprimido	G 1/8
Fluxo nominal Qn	900 l/min
Pressão de operação mín.	-0.95 bar
Pressão de operação máx	10 bar
força de acionamento min.	20 N
Temperatura ambiente mín.	-20 °C
Temperatura ambiente máx.	65 °C

Temperatura mín. do#fluido.	-20 °C
Temperatura máx. do#fluido.	65 °C
Fluido	Ar comprimido
Teor de óleo do ar comprimido min.	0 mg/m³
Teor de óleo do ar comprimido máx.	1 mg/m³
Tamanho máx. da partícula	50 µm
Peso	0.56 kg

Material

Material de caixa	Zinco moldado a pressão Poliamida, com reforço de fibra de vidro
Material de vedações	Borracha de acrilonitrila butadieno
Material elemento de acionamento	Plástico Aço inoxidável
N° de material	5634250100

Informações técnicas

Fluxo nominal Qn com 6 bar e Δp = 1 bar

A pressão de comando mínima deve ser alcançada, caso contrário podem ser verificadas comutações incorretas e, eventualmente, falha nas válvulas!

O ponto de condensação de pressão deve ser pelo menos 15 °C abaixo da temperatura ambiente e do fluido e um máximo de 3 °C .

O teor de óleo do ar comprimido deve permanecer constante durante toda a vida útil.

Por favor, use exclusivamente óleos autorizados pela AVENTICS. Para mais informações consulte o documento "Informações técnicas" (disponíveis no https://www.emerson.com/en-us/support).

Válvula direcional 5/2, Série CD04, Alavanca giratória, retentora

5634250100

Série CD04

2026-01-27

Dimensões em mm (Válvulas básicas)

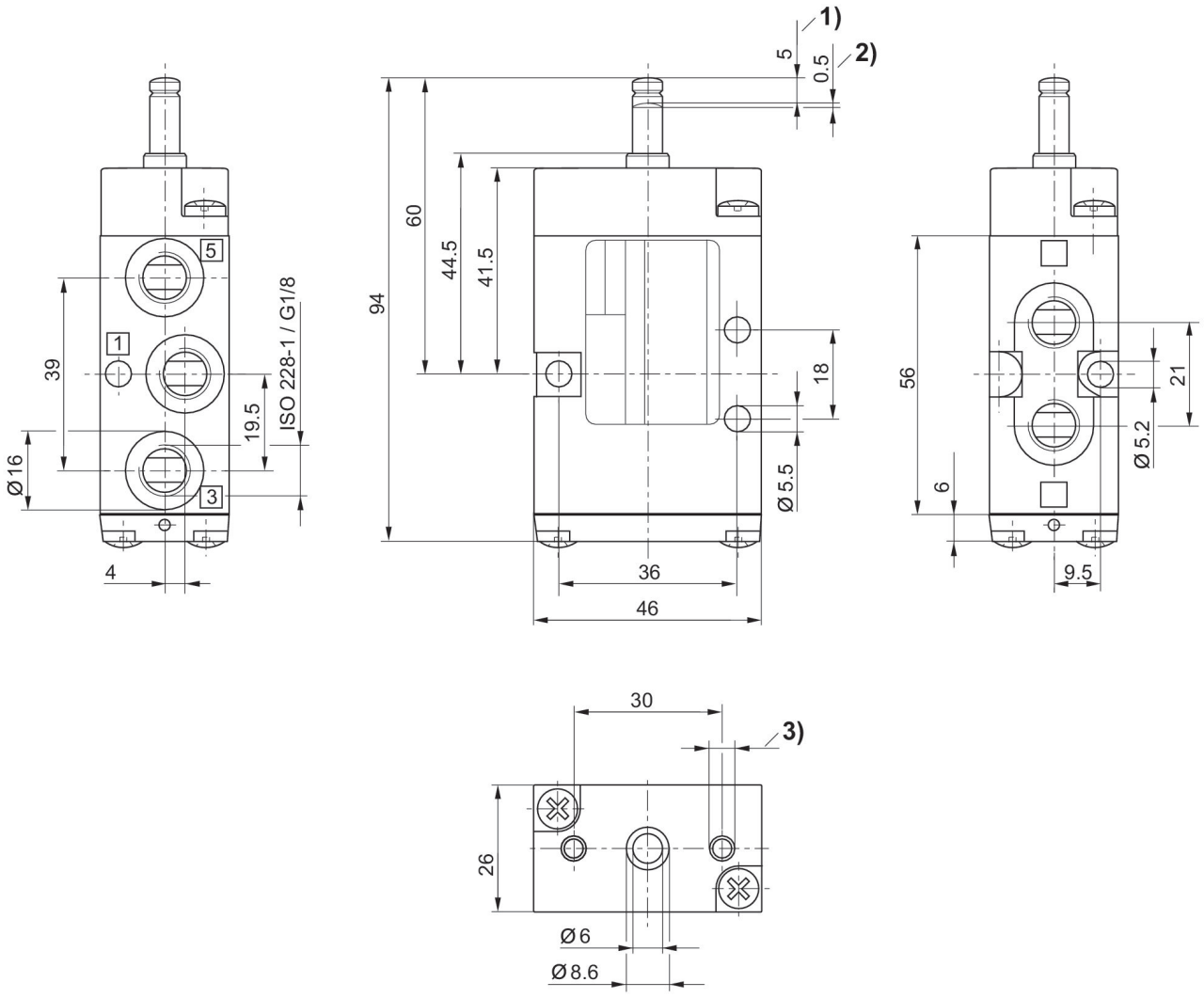

1) Curso
2) sobrecurso
3) Ø 4,5 - profundidade 12

Dimensões em mm

