Subbases and accessories, Series 840

5324002020

Mechanical accessories



Technical data

Industry	Industrial
Type	silencer for port R of supply plate
Position	10

Material

Part No.	5324002020

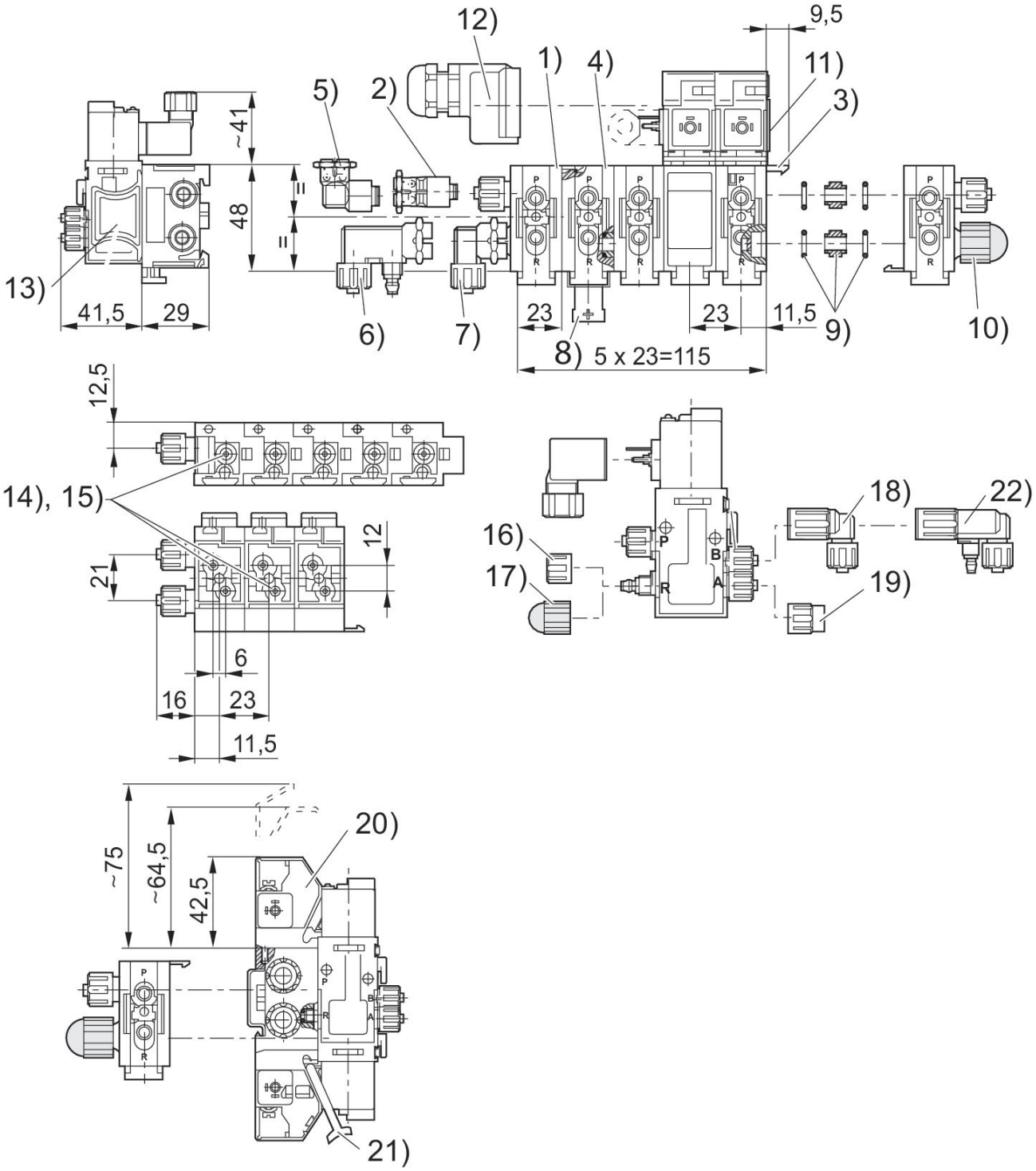
12)
9,5
1)
4)
11)
5)
2)
3)
~41
48
13)
41,5
29
6)
7)
23
23
11,5
9)
10)
8) 5 x 23=115
12,5
14), 15)
12
21
6
16
23
11,5
16)
17)
18)
22)
19)
P
B
R
A
~75
~64,5
42,5
20)
21)