Fixação por pé MS1, Série CM1

5239010502

AVENTICS Esquadros inferiores



Dados técnicos

Setor	Indústria
Para a série	ITS
Normatização	ISO 15552
Diâmetro do pistão	320 mm
Lote de fornecimento	Parafusos incluídos no lote de fornecimento
Unidade de fornecimento	1 Peça

Material

Material	Aço, cromado
Superfície	zincado
Material de parafusos	Aço, cromado
Superficie parafusos	zincado
N° de material	5239010502

Fixação por pé MS1, Série CM1

5239010502

Dimensões

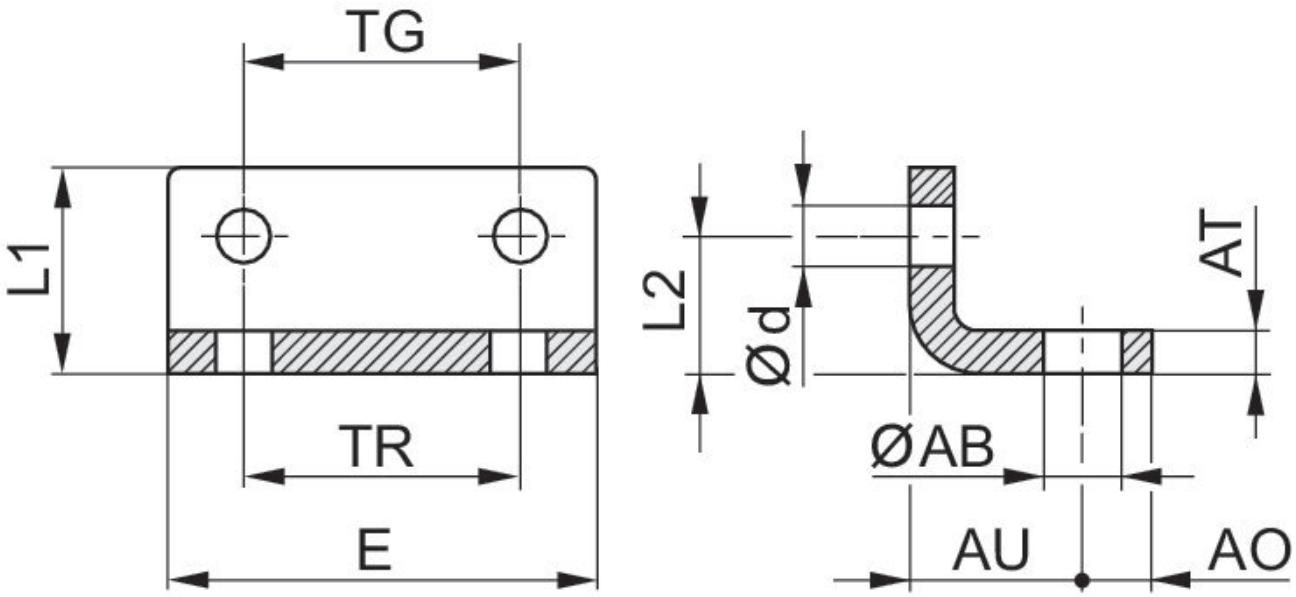

Ø De pistão	N° de material	ØAB H14	AO	AT	AU ±0,2	Ød H13	E	L1	L2
40	1827002287	9	8	5 ±0,5	20	6.6	60	29,5	21.5
50	1827002288	9	8	6 ±0,5	24	9	68	30	22
63	1827002289	11	12	6 ±0,5	27	9	84	39	28.5
80	1827002290	11	12	8 ±0,5	30	11	102	36,5	24.5
100	1827002291	13.5	12	8 ±0,5	33	11	123	38,5	26.5
320	5239010502	35	45	16 ±1	85	25	350	130	65

Ø De pistão	TG	TR JS14
40	42 ±0,2	42
50	50 ±0,2	50
63	62 ±0,2	62
80	82 ±0,2	82
100	103 ±0,2	103
320	270 ±0,3	200