Perno con dispositivo antitorsione AA6, serie CM1

5237000082

Perno



Dati tecnici

Settore	Industria
Versione	Per fissaggi a forcella AB6
Normalizzazione	ISO 15552
Diametro pistone	160 mm 200 mm
Ø Perno	35 mm

Materiale

Materiale corpo	Acciaio inox
Fig.	Fig. 2
Codice	5237000082

Perno con dispositivo antitorsione AA6, serie CM1

Perno

2023-11-14

5237000082

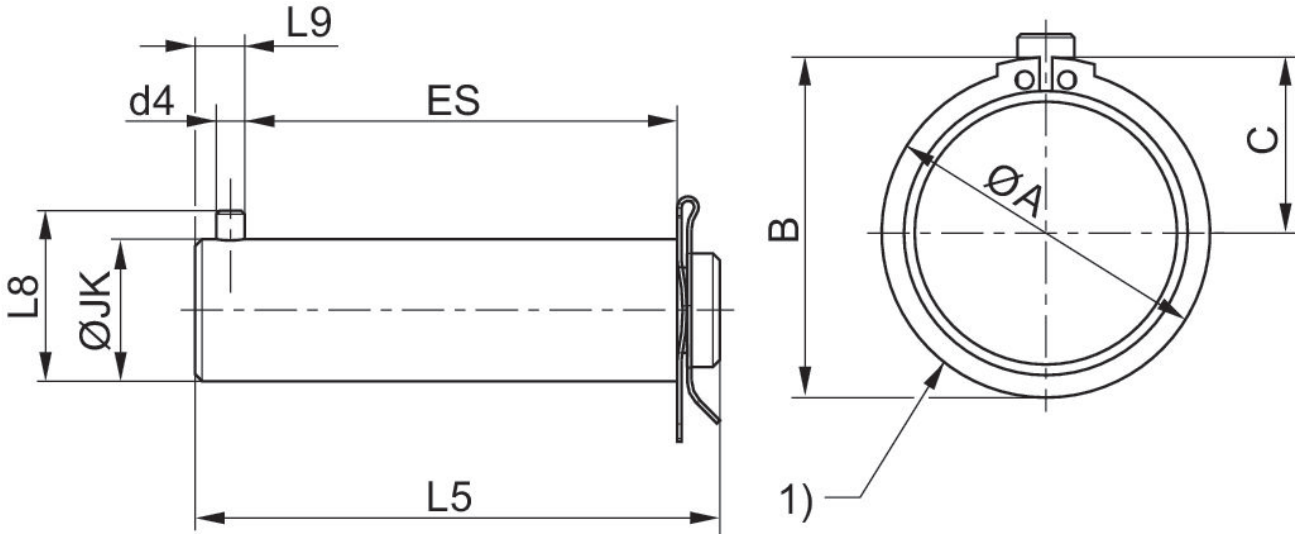

Ø pistone	Codice	A	B	C	Ø d4 H12	JK h9	ES	L5	L8
125	5236000082	36	37.5	19.5	6	30	88	106	36
160, 200	5237000082	41,5	43	22,5	6	35	113	131	41

Ø pistone	L9
125	13
160, 200	13