Contra-mancal MP6, Série CM1

5220563442

AVENTICS Olhais traseiros



Dados técnicos

Setor	Indústria
Versão	Com rótula esférica
Diâmetro do pistão	115 mm
Mancal articulado-Ø	16 mm
Peso	1.1 kg

Material

Material de caixa	Alumínio
Material de parafusos	aço zincado
Material Mancal Anel interno	Aço inoxidável
Material Mancal Anel externo	Latão com camada de PTFE
N° de material	5220563442

Contra-mancal MP6, Série CM1

5220563442

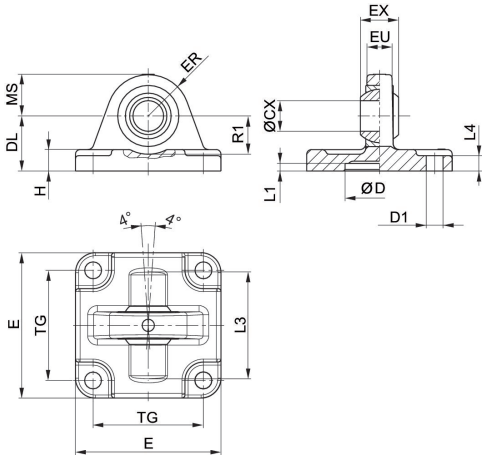

Lote de fornecimento: contra-mancal incl. parafusos de fixação

Ø De pistão	N° de material	ØCX H7	ØD H11	ØD1 H13	DL ±0,2	E	EX –0,1	ER	EU
25	3663602000	10	18	5,5	20	40	9	14	8
32	3663603000	10	20	5.5	22	46	9	15	8
40	3663604000	12	30	6.6	28	55	12	17	9.5
52,5	3663605000	12	40	6,6	28	62	12	17	9.5
63	5220163442	10	–	7.5	29	45	14	15	10.5
75	3663606000	16	55	9	36	80	16	25	12,5
80	5220363442	12	–	10	26	65	16	18	12
80	3663608000	16	70	9	38	94	16	28	12,5
85, 95	5220463442	16	–	10	30	75	21	22	15
100	3663610000	20	90	11	43	114	20	35	16
115	5220563442	16	–	12	37.5	95	21	25	15

Ø De pistão	H	L1 mín.	L3	L4	MS -0,5	R1 mín.	TG
25	6	3	–	3	14	–	26
32	6	0.5	42	6	15	16	32
40	8	0.5	48	8	17	16	32
52,5	9	0,5	55	9	17	18	46
63	8	–	–	–	–	–	33
75	11	0,5	70	11	25	21	59
80	10	–	–	–	–	–	49
80	12	0,5	80	12	28	21	73
85, 95	10	–	–	–	–	–	59
100	15	0,5	100	15	35	28	90
115	12	–	–	–	–	–	75