Tenon arrière MP6, Série CM1

5220563442

Tenons arrière AVENTICS



Données techniques

Secteur	Industrie
Version	Avec tenon à rotule
Diamètre de piston	115 mm
Ø tenon à rotule	16 mm
Poids	1.1 kg

Matériau

Matériau boîtiers	Aluminium
Matériau vis	acier galvanisé
Matériau palier bague intérieure	Acier inoxydable
Matériau palier bague extérieure	Laiton avec couche PTFE
Référence	5220563442

Tenon arrière MP6, Série CM1

5220563442

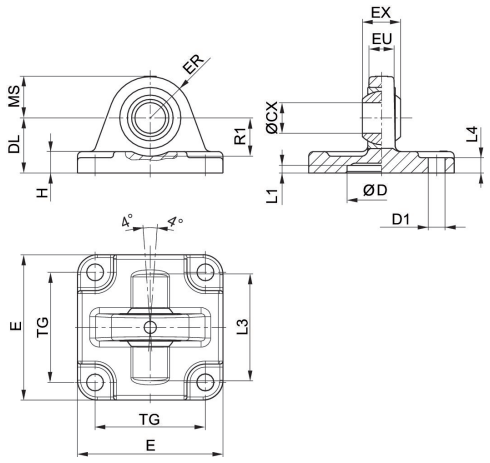

Fourniture : chape arrière y compris vis de fixation

Ø du piston	Référence	ØCX H7	ØD H11	ØD1 H13	DL ±0,2	E	EX –0,1	ER	EU
25	3663602000	10	18	5,5	20	40	9	14	8
32	3663603000	10	20	5.5	22	46	9	15	8
40	3663604000	12	30	6.6	28	55	12	17	9.5
52,5	3663605000	12	40	6,6	28	62	12	17	9.5
63	5220163442	10	–	7.5	29	45	14	15	10.5
75	3663606000	16	55	9	36	80	16	25	12,5
80	5220363442	12	–	10	26	65	16	18	12
80	3663608000	16	70	9	38	94	16	28	12,5
85, 95	5220463442	16	–	10	30	75	21	22	15
100	3663610000	20	90	11	43	114	20	35	16
115	5220563442	16	–	12	37.5	95	21	25	15

Ø du piston	H	L1 min.	L3	L4	MS -0,5	R1 min.	TG
25	6	3	–	3	14	–	26
32	6	0.5	42	6	15	16	32
40	8	0.5	48	8	17	16	32
52,5	9	0,5	55	9	17	18	46
63	8	–	–	–	–	–	33
75	11	0,5	70	11	25	21	59
80	10	–	–	–	–	–	49
80	12	0,5	80	12	28	21	73
85, 95	10	–	–	–	–	–	59
100	15	0,5	100	15	35	28	90
115	12	–	–	–	–	–	75