Controsupporto MP6, Serie CM1

5220463442

Controsupporo AVENTICS



Dati tecnici

Settore	Industria
Versione	Con cuscinetto sferico oscillante
Diametro pistone	85 mm 95 mm
Ø cuscinetto oscillante	16 mm
Peso	0.6 kg

Materiale

Materiale corpo	Alluminio
Materiale viti	acciaio zincato
Materiale cuscinetto anello interno	Acciaio inox
Materiale cuscinetto anello esterno	Ottone con strato in PTFE
Codice	5220463442

Controsupporto MP6, Serie CM1

5220463442

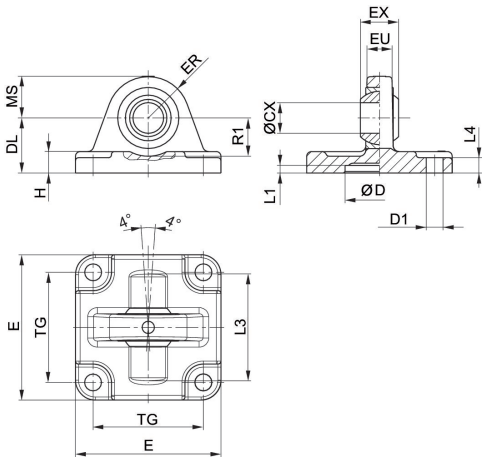

Fornitura: controsupporto incl. viti di fissaggio

Ø pistone	Codice	ØCX H7	ØD H11	ØD1 H13	DL ±0,2	E	EX –0,1	ER	EU
25	3663602000	10	18	5,5	20	40	9	14	8
32	3663603000	10	20	5.5	22	46	9	15	8
40	3663604000	12	30	6.6	28	55	12	17	9.5
52,5	3663605000	12	40	6,6	28	62	12	17	9.5
63	5220163442	10	–	7.5	29	45	14	15	10.5
75	3663606000	16	55	9	36	80	16	25	12,5
80	5220363442	12	–	10	26	65	16	18	12
80	3663608000	16	70	9	38	94	16	28	12,5
85, 95	5220463442	16	–	10	30	75	21	22	15
100	3663610000	20	90	11	43	114	20	35	16
115	5220563442	16	–	12	37.5	95	21	25	15

Ø pistone	H	L1 min.	L3	L4	MS -0,5	R1 min.	TG
25	6	3	–	3	14	–	26
32	6	0.5	42	6	15	16	32
40	8	0.5	48	8	17	16	32
52,5	9	0,5	55	9	17	18	46
63	8	–	–	–	–	–	33
75	11	0,5	70	11	25	21	59
80	10	–	–	–	–	–	49
80	12	0,5	80	12	28	21	73
85, 95	10	–	–	–	–	–	59
100	15	0,5	100	15	35	28	90
115	12	–	–	–	–	–	75