Contra-mancal MP6, alumínio

5220363442

AVENTICS Olhais traseiros



Dados técnicos

Setor	Indústria
Para a série	AB5
Modelo	Com rótula esférica
Diâmetro do pistão	75 mm
Lote de fornecimento	Lote de fornecimento: contra-mancal incl. parafusos de fixação
Peso	0.4 kg

Material

Material	Alumínio
Material de parafusos	aço zincado
Material Mancal Anel interno	Aço inoxidável
Material Mancal Anel externo	Latão com camada de PTFE
N° de material	5220363442

Dimensões

Contra-mancal MP6, alumínio

5220363442

2026-06-17

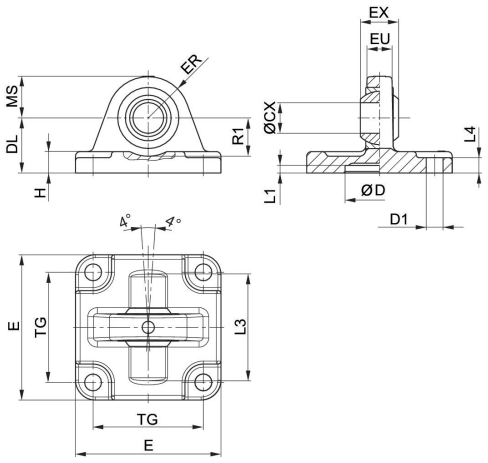

Lote de fornecimento: contra-mancal incl. parafusos de fixação

Ø De pistão	N° de material	ØCX H7	ØD H11	ØD1 H13	DL ±0,2	E	EX –0,1	ER	EU	H
25	3663602000	10	18	5,5	20	40	9	14	8	6
32	3663603000	10	20	5.5	22	46	9	15	8	6
40	3663604000	12	30	6.6	28	55	12	17	9.5	8
50	3663605000	12	40	6,6	28	62	12	17	9.5	9
52,5	5220163442	10	–	7.5	29	45	14	15	10.5	8
63	3663606000	16	55	9	36	80	16	25	12,5	11
75	**5220363442**	12	–	10	26	65	16	18	12	10
80	3663608000	16	70	9	38	94	16	28	12,5	12
85, 95	5220463442	16	–	10	30	75	21	22	15	10
100	3663610000	20	90	11	43	114	20	35	16	15
115	5220563442	16	–	12	37.5	95	21	25	15	12

Ø De pistão	L1 mín.	L3	L4	MS -0,5	R1 mín.	TG
25	3	–	3	14	–	26
32	0.5	42	6	15	16	32
40	0.5	48	8	17	16	32
50	0,5	55	9	17	18	46
52,5	–	–	–	–	–	33
63	0,5	70	11	25	21	59
75	–	–	–	–	–	49
80	0,5	80	12	28	21	73
85, 95	–	–	–	–	–	59
100	0,5	100	15	35	28	90
115	–	–	–	–	–	75