# Fixation par chape AB3, Série CM1

**5217133402**

## Fixations par chape AVENTICS

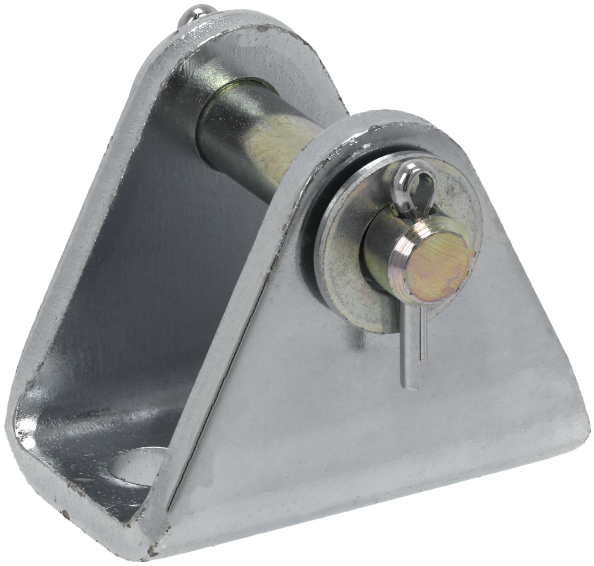

## Données techniques

| | |
|---|---|
| Secteur | Industrie |
| Pour série | RPC |
| Diamètre de piston | 63 mm |
| Fourniture | Fixation par chape AB3, avec boulon, goupille |

## Matériau

| | |
|---|---|
| Matériau | acier galvanisé |
| Référence | 5217133402 |

## Dimensions

# Fixation par chape AB3, Série CM1

5217133402

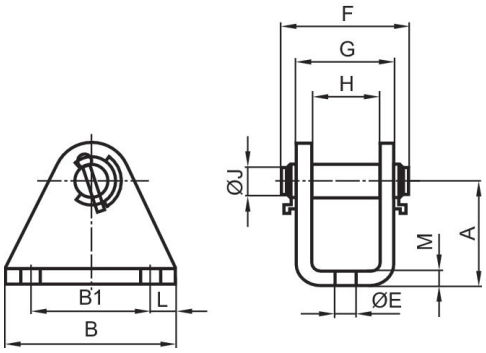


| Ø du piston | Référence | A | B | B1 | Ø E | F | G | H | Ø J | L |
|---|---|---|---|---|---|---|---|---|---|---|
| 32 | 5217103402 | 35 | 55 | 35 | 9 | 55 | 35.1 | 25.1 | 10 | 10 |
| 40 | 5217113402 | 40 | 55 | 35 | 9 | 65 | 40.1 | 30.1 | 12 | 10 |
| 50 | 5217123402 | 50 | 55 | 35 | 11 | 75 | 51.1 | 35.1 | 12 | 10 |
| 63 | **5217133402** | 60 | 65 | 45 | 11 | 75 | 51.1 | 35.1 | 16 | 10 |

| Ø du piston | M |
|---|---|
| 32 | 5 |
| 40 | 5 |
| 50 | 8 |
| 63 | 8 |