Fixation par chape AB3, Série CM1

5217123402

Fixations par chape AVENTICS

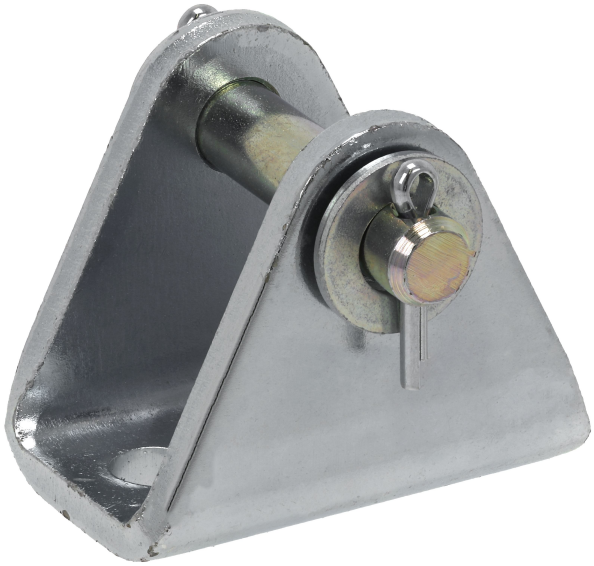

Données techniques

Secteur	Industrie
Pour série	RPC
Diamètre de piston	50 mm
Fourniture	Fixation par chape AB3, avec boulon, goupille

Matériau

Matériau	acier galvanisé
Référence	5217123402

Dimensions

Fixation par chape AB3, Série CM1

5217123402

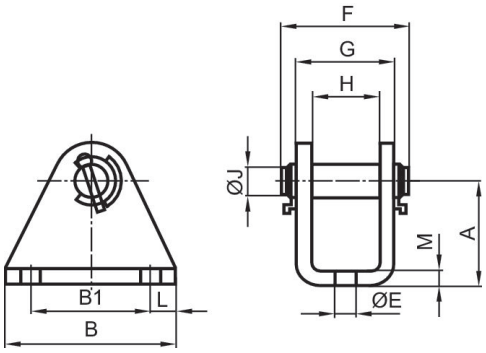

Ø du piston	Référence	A	B	B1	Ø E	F	G	H	Ø J	L
32	5217103402	35	55	35	9	55	35.1	25.1	10	10
40	5217113402	40	55	35	9	65	40.1	30.1	12	10
50	**5217123402**	50	55	35	11	75	51.1	35.1	12	10
63	5217133402	60	65	45	11	75	51.1	35.1	16	10

Ø du piston	M
32	5
40	5
50	8
63	8