Charnela trasera AB3, Serie CM1

5217103402

Fijación de horquilla AVENTICS

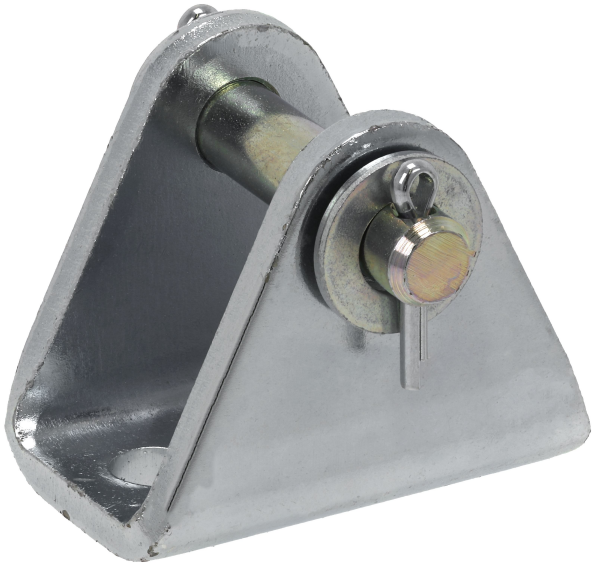

Datos técnicos

Sector	Industria
Para serie	RPC
Diámetro de émbolo	32 mm
Volumen de suministro	Charnela trasera AB3, con pernos, pasador

Material

Material	acero galvanizado
N° de material	5217103402

Dimensiones

Charnela trasera AB3, Serie CM1

5217103402

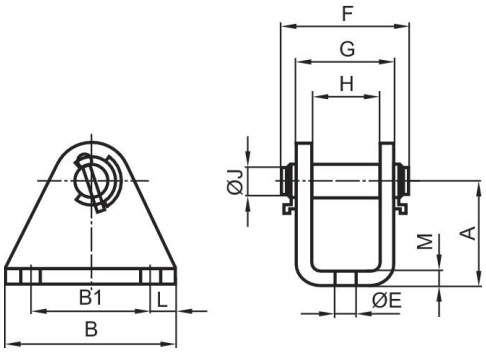

Ø del émbolo	N° de material	A	B	B1	Ø E	F	G	H	Ø J	L
32	5217103402	35	55	35	9	55	35.1	25.1	10	10
40	5217113402	40	55	35	9	65	40.1	30.1	12	10
50	5217123402	50	55	35	11	75	51.1	35.1	12	10
63	5217133402	60	65	45	11	75	51.1	35.1	16	10

Ø del émbolo	M
32	5
40	5
50	8
63	8