Munhão traseiro AB3, Série CM1

5217103402

AVENTICS Munhões

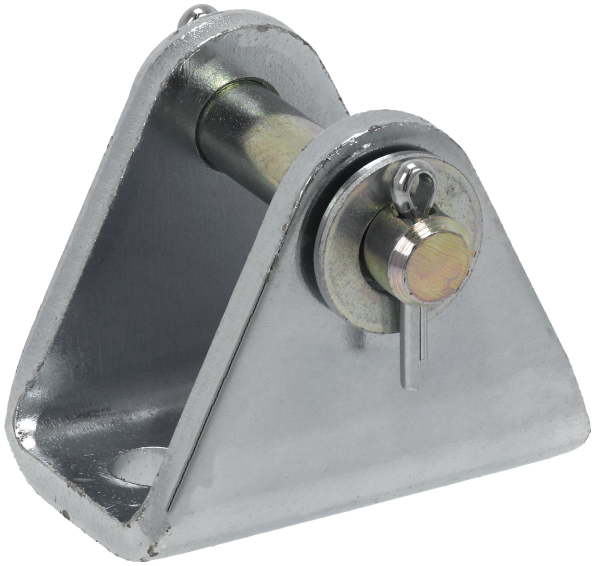

Dados técnicos

Setor	Indústria
Para a série	RPC
Diâmetro do pistão	32 mm
Lote de fornecimento	Munhão traseiro AB3, com pinos, pino de chaveta

Material

Material	aço zincado
N° de material	5217103402

Dimensões

Munhão traseiro AB3, Série CM1

5217103402

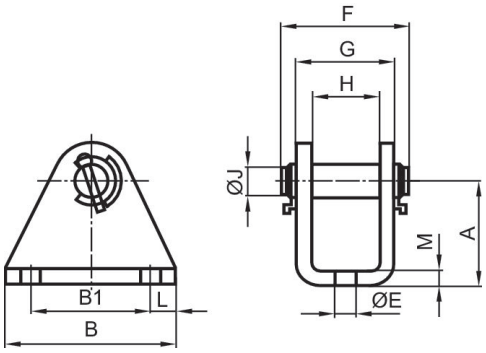

Ø De pistão	N° de material	A	B	B1	Ø E	F	G	H	Ø J	L
32	5217103402	35	55	35	9	55	35.1	25.1	10	10
40	5217113402	40	55	35	9	65	40.1	30.1	12	10
50	5217123402	50	55	35	11	75	51.1	35.1	12	10
63	5217133402	60	65	45	11	75	51.1	35.1	16	10

Ø De pistão	M
32	5
40	5
50	8
63	8