Fissaggio a forcella AB3, Serie CM1

5217103402

Montaggi a forcella AVENTICS

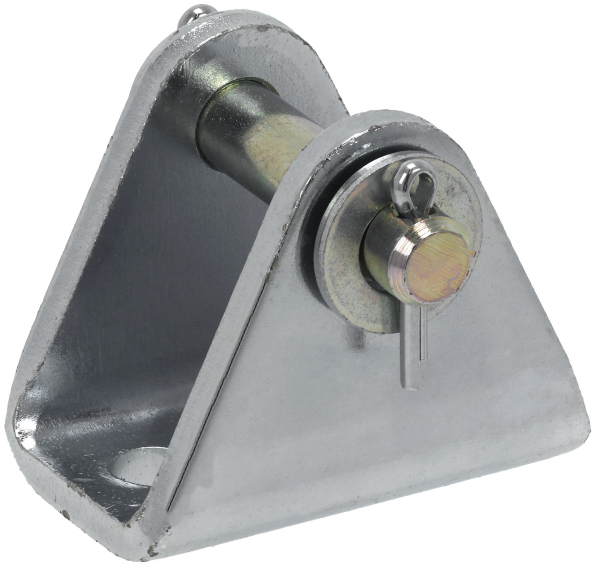

Dati tecnici

Settore	Industria
Per serie	RPC
Diametro pistone	32 mm
Fornitura	Fissaggio a forcella AB3, con perni, copiglia

Materiale

Materiale	acciaio zincato
Codice	5217103402

Dimensioni

Fissaggio a forcella AB3, Serie CM1

5217103402

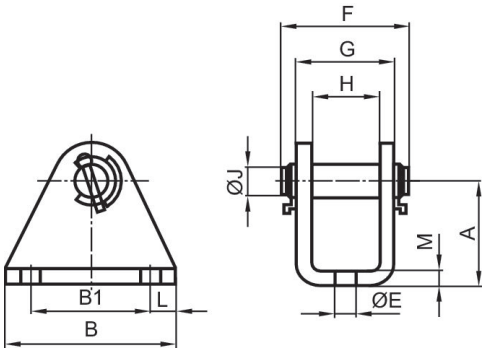

Ø pistone	Codice	A	B	B1	Ø E	F	G	H	Ø J	L
32	5217103402	35	55	35	9	55	35.1	25.1	10	10
40	5217113402	40	55	35	9	65	40.1	30.1	12	10
50	5217123402	50	55	35	11	75	51.1	35.1	12	10
63	5217133402	60	65	45	11	75	51.1	35.1	16	10

Ø pistone	M
32	5
40	5
50	8
63	8